НАУЧНЫЕ ВЕСТИ

МЕЖДУНАРОДНЫЙ НАУЧНЫЙ ЖУРНАЛ

№ 3 | 2018

Научные вести № 3 | 2018

Международный научный журнал

**** Выходит один раз в месяц ****

Редакционная коллегия:

Главный редактор (учредитель) ИП Всяких Максим Владимирович, *кандидат экономических наук*

Черезова Елена Николаевна, доктор химических наук (Россия, Республика Татарстан, г. Казань)
Всяких Юлия Владимировна, кандидат экономических наук (Россия, г. Белгород)
Зыкин Сергей Аркадьевич, кандидат педагогических наук (Россия, г. Ижевск)

308031, Россия, г. Белгород, ул. Есенина 30/67

Тел/Факс +7 9045336263

E-mail: info@nvesti.ru
Web: // http://www. nvesti.ru

Все поступившие статьи проходят обязательное рецензирование.
Авторы несут ответственность за оригинальность своих статей и содержащиеся в них сведения.
Мнение издательства может не совпадать с мнением авторов статей.

*** Заинтересованным ученым со степенью доктора/кандидата наук предлагаем вступить в редакционную коллегию журнала (подробности на сайте)**

Журнал зарегистрирован Федеральной службой по надзору в сфере связи, информационных технологий и массовых коммуникаций Свидетельство о регистрации средства массовой информации ПИ № ФС 77 — 73094 от 09.06.2018 г.
Свидетельство о регистрации в Национальном агентстве ISSN Российской Федерации и присвоении Международного стандартного номера печатного издания № 2619-1245 от 26 сентября 2018 г.

Содержание

Айдочкина Мария Александровна
УСТРОЙСТВО ЛАЗЕРНОГО НИВЕЛИРА И ЕГО МОДЕРНИЗАЦИЯ…… **4**
Беляева Елена Георгиевна
ФИНАНСЫ СУБЪЕКТОВ РАЗЛИЧНЫХ ФОРМ СОБСТВЕННОСТИ…… **9**
Винокурова Туйара Петровна
СОВЕРШЕНСТВОВАНИЕ ТЕХНОЛОГИЙ УПРАВЛЕНИЯ СОЦИАЛЬНЫМ РАЗВИТИЕМ РАБОТНИКОВ (НА ПРИМЕРЕ ГБУ РС(Я) «РЕСПУБЛИКАНСКИЙ КОМПЛЕКСНЫЙ ЦЕНТР СОЦИАЛЬНОГО ОБСЛУЖИВАНИЯ»)… **15**
Власов Игорь Анатольевич
МОДЕЛИРОВАНИЕ УГРОЗ БЕЗОПАСНОСТИ ИНФОРМАЦИИ В АВТОМАТИЗИРОВАННЫХ СИСТЕМАХ УПРАВЛЕНИЯ (АСУ) ТЕХНОСФЕРНОЙ БЕЗОПАСНОСТЬЮ…….. **23**
Гавриш Елена Николаевна, Хомякова Светлана Евгеньевна
ИНТЕГРИРОВАННОЕ ЗАНЯТИЕ-РАЗВЛЕЧЕНИЕ: «СКАЗКА « ГНОМИКИ И ЗВЁЗДОЧКИ»…….... **29**
Губаева Диана Павловна, Лаврик Эльвира Петровна
РЕКОМЕНДАЦИИ ПО ПРЕОДОЛЕНИЮ ВЕРБАЛЬНОЙ АГРЕССИИ ШКОЛЬНИКОВ В ПРОЦЕССЕ ОБУЧЕНИЯ РУССКОМУ ЯЗЫКУ…….. **36**
Заргарян Ирина Владимировна
ЦВЕТ В ПРЕДМЕТНО-ПРОСТРАНСТВЕННОЙ СРЕДЕ……. **42**
Кузнецова Людмила Васильевна
ПРОФЕССИОНАЛЬНАЯ ПОДГОТОВКА ПЕДАГОГА-МУЗЫКАНТА В УСЛОВИЯХ ВУЗА НА ОСНОВЕ ЭТНОКУЛЬТУРНЫХ ТРАДИЦИЙ СЕЛЬСКОГО СОЦИУМА…… **49**
Куликова Оксана Анатольевна
ФАКТОРЫОРГАНИЗАЦИИ ИССЛЕДОВАТЕЛЬСКОЙ ДЕЯТЕЛЬНОСТИ ВОСПИТАТЕЛЯ **56**
Плетнева Татьяна Викторовна
РОЛЬ ЛИН-ТЕХНОЛОГИЙ В ПРОАКТИВНОМ УПРАВЛЕНИИ ЗНАНИЯМИ…… **62**
Рахимбоева Хулкар Гайратовна
ФОРМИРОВАНИЕ ТЕРМИНОЛОГИЧЕСКИХ СИСТЕМ ДЛЯ МАТЕМАТИКИ И ИНФОРМАЦИОННЫХ ТЕХНОЛОГИЙ…… **67**
Синько Ольга Васильевна
СТАНОВЛЕНИЕ ЛИБЕРАЛЬНОЙ ИДЕОЛОГИИ В РОССИИ: ЭТАПЫ И ОТЛИЧИТЕЛЬНЫЕ ОСОБЕННОСТИ……..**71**
Стребков Валерий Николаевич
ГОСУДАРСТВЕННОЕ РЕГУЛИРОВАНИЕ ВНЕШНЕЙ ТРУДОВОЙ МИГРАЦИИ: ТЕОРЕТИКО-ПРАВОВОЙ АНАЛИЗ…….. **80**

Филимонов Юрий Валерьевич
СУДЕБНЫЙ КОНТРОЛЬ В СФЕРЕ ЗАКОНОТВОРЧЕСТВА: КОНСТИТУЦИОННО-ПРАВОВЫЕ ВОПРОСЫ ВЗАИМООТНОШЕНИЙ…… **85**
Хажинская Елена Алексеевна
НЕКОТОРЫЕ ФАКТОРЫ УПРАВЛЕНИЯ ИННОВАЦИОННОЙ ДЕЯТЕЛЬНОСТЬЮ ВОСПИТАТЕЛЕЙ ДОШКОЛЬНЫХ ОРГАНИЗАЦИЙ……. **91**
Хашукоева Марьям Николаевна
ЗАБОЛЕВАНИЯ НАСЕЛЕНИЯ КАБАРДИНО-БАЛКАРСКОЙ РЕСПУБЛИКИ И СЕВЕРО-КАВКАЗСКОГО ФЕДЕРАЛЬНОГО ОКРУГА: ОБЩЕЕ И ОСОБЕННОЕ……..**97**
Шварцкоп Ольга Николаевна
РАЗРАБОТКА УЧЕБНО-МЕТОДИЧЕСКОГО ОБЕСПЕЧЕНИЯ КОНТРОЛЯ ЗНАНИЙ ДЛЯ СТУДЕНТОВ КОЛЛЕДЖА…….. **105**

УДК 528

УСТРОЙСТВО ЛАЗЕРНОГО НИВЕЛИРА И ЕГО МОДЕРНИЗАЦИЯ

Айдочкина Мария Александровна
студент
Комсомольского-на-Амуре государственного университета
(Россия, г. Комсомольск-на-Амуре)

В данной статье будете говорится о патентном материале по изобретению под названием «Лазерный нивелир». В заключения будут приведены меры по улучшения работы устройства.

Ключевые слова: лазерный уровень; монтаж; геодезического приборостроение; лазерный нивелир; оптика; линзы; призмы; меры по улучшению

LASER LEVEL DEVICE AND ITS MODERNIZATION

Aidochkina Mariya Alexandrovna
student
Komsomolsk-on-Amur state University
(Russia, Komsomolsk-on-Amur)

This article will talk about the patent search for material on the invention called "Laser level". In conclusion, measures to improve the operation of the device will be given.

Keywords: laser level; installation; geodetic instrument making; optics; lenses; prisms; measures for improvemen

Лазерный нивелир представляет собой устройства, которые из лазерного пучка на любой плоскости создает линию. Линии могут быть разными: диагональными, вертикальными, под углом.

Патент №1 «Лазерный нивелир» (Автор патента: Гулунов А.В.)

В данном патенте говорится о лазерных уровнях, а именно, что изобретение относится к области геодезического приборостроения, в частности к лазерным приборам для построения плоскостей. Техническим результатом является упрощение усилий и затрат и повышение эксплуатационных качеств нивелира. Лазерный нивелир содержит самовыравнивающую платформу с установленными на ней источниками лазерного излучения, призмами разложения лучей лазера в плоскость и лазерным отвесом. Также содержит систему питания и управления, узел крепления на штатив, через центр которого проходит оптическая ось лазерного отвеса. Источники лазерного излучения, призмы разложения лучей лазера в плоскость выделены в, по меньшей мере, один излучающий модуль, снабженный корпусом. Внутри корпуса установлены механизм точной установки горизонтального уровня, дополнительная система питания и управления, дополнительная самовыравнивающая платформа для установки источников лазерного излучения и призм разложения лучей лазера в плоскость. Лазерный отвес с самовыравнивающей платформой, система питания и управления и узел крепления на штатив выделены в крепежный модуль, снабженный корпусом. Корпус, по меньшей мере, одного излучающего модуля и корпус крепежного модуля выполнены с возможностью соединения излучающего модуля с крепежным модулем и с возможностью соединения с, по меньшей мере, одним дополнительным излучающим модулем. (Рисунок 1)

В данной статье я рассматриваю лазерный уровень, как устройство для монтажа электропроводки, датчиков, лампочек, для установки подвесных потолков в помещениях.

Главными недостатками современных лазерных уровней являются:

1. Ограниченность в количестве проецируемых линий;
2. Высокая цена при ограниченном функционале;

3. Не большая длина действия;
4. Нет управления;
5. Хрупкость;
6. Быстрая разряжаемость;

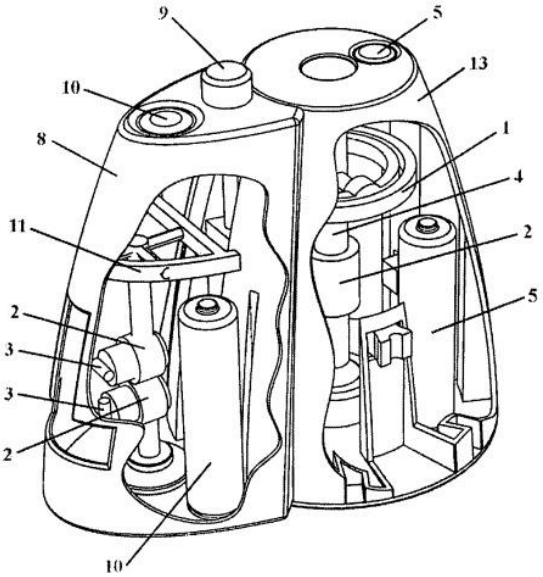

Рисунок 1. Лазерный нивелир

Монтаж электропроводки и оборудования это долгая процедура, так как необходимо наносить разметку на потолок в соответствии с планом. План имеет большое количество линий, по которым будет проводиться монтаж. Нанесение каждой из этих линий на потолок занимает большое количество времени. (Рисунок 2 и 3)

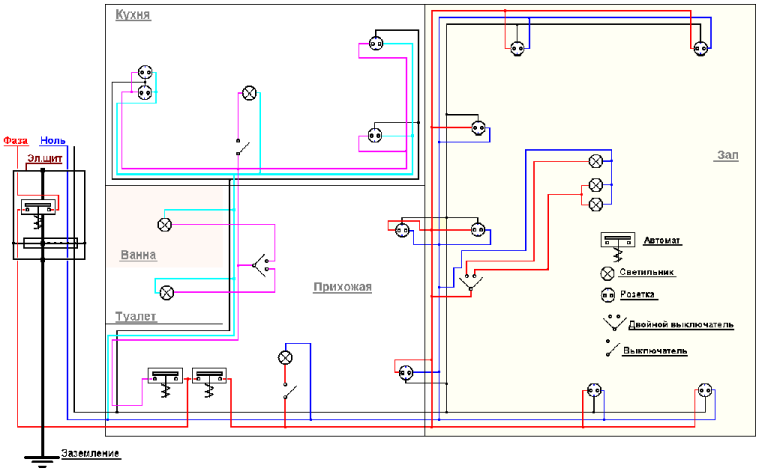

Рисунок 2. План электропроводки в квартире

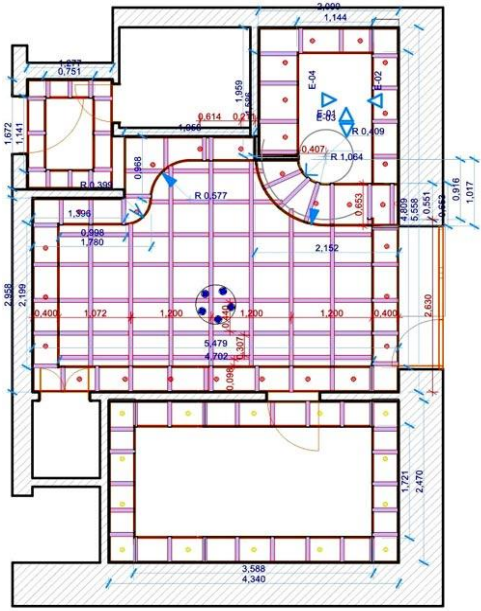

Рисунок 3 План подвесного потолка

На данный момент есть только один способ нанесение разметки с помощью молярного шнура. Нанесение линий данным методом осложняется:

1. Не постоянной высоты потолка по всей длине комнаты;
2. Геометрией помещения, в котором производится монтаж;
3. Особенностей поверхности: неровностей, наличия коммуникаций;

Для выполнения разметки необходимо несколько человек, т.к. выполнять такую работу одному человеку физически невозможно.

Для выполнения данных работ можно использовать лазерный уровень, но его работу необходимо улучшать, так как нам необходимо большое количество линий, расстояние между ними должно быт регулируемыми, управление быстрым и точным. А главный плюс использования устройства лазерного уровня в том, что мы упрощаем работу и сокращаем время на нанесение линий.

Инновация нашего проекта состоит в заменена лазера на светодиод. Так же для улучшения точности работы, управление установкой будет осуществляться или через компьютер либо через пульт. Что позволит настраивать линию: ее длину, положение, количество линий. Вместо набора линз и призмы, что используется в лазерном уровне мы предлагаем поставить одну призму с воздушной прослойкой, что увеличит число преломления луча, а значит и длину линий.

Литература

1. Патентный поиск //FINDPATENT.RU: Лазерный нивелир. 2012. 20фев. URL: http://www.findpatent.ru/patent/244/2442960.html (дата обращения: 10.10.2018).

© Айдочкина М.А., 2018

УДК 338.341.018

ФИНАНСЫ СУБЪЕКТОВ РАЗЛИЧНЫХ ФОРМ СОБСТВЕННОСТИ

Беляева Елена Георгиевна
магистрант
Донской государственный технический Университет, Высшая школа управления и предпринимательства
(Россия, г. Ростов-на-дону)

В статье рассматриваются основные теоретические аспекты организации финансов субъектов различных форм собственности, которые влияют на финансовую систему страны.

Ключевые слова: финансы, субъект хозяйствования, финансовая система, субъект различных форм собственности, финансовые активы

FINANCES OF SUBJECTS OF DIFFERENT FORMS OF PROPERTY

Belyaeva Elena Georgievna
undergraduate
Don state technical University, Higher school of management and entrepreneurship (Russia, Rostov-on-don)

The article discusses the main theoretical aspects of the organization of finance of subjects of various forms of ownership that affect the financial system of the country.

Keywords: finance, business entity, financial system, subject of various forms of ownership, financial assets

Финансы субъектов различных форм собственности являются неотъемлемым звеном финансовой системы страны и формируют основную часть ее финансовых ресурсов. Не может

быть стабильной и здоровой финансовой системы без субъектов хозяйствования, которые эффективно функционируют. Внешние заимствования, могут предотвратить дефолт и решить насущные финансовые проблемы, однако обеспечить развитие экономики способны только успешные субъекты хозяйствования, которые в своем многообразии формируют определенную структуру экономики, заполняют рыночные ниши, создают рабочие места, наполняют бюджет.

Исследования, касающиеся определения сущности и развития финансов субъектов хозяйствования осуществляются многими отечественными учеными, в частности такими, как Г.А. Остаев, Л.С. Селиверстова, С.П. Черняев и др.

В условиях нестабильной экономической среды, кризиса неплатежей, значительное количество отечественных субъектов хозяйствования находится на грани банкротства и поиска путей для дальнейшего функционирования. Эффективная система управления финансами позволит не только наилучшим образом использовать возможности владельцев и предоставляемые ими ресурсы, но и привлекать новых инвесторов, что является залогом развития финансовой деятельности субъектов различных форм собственности.

Финансы субъектов различных форм собственности играют важную роль в жизни общества. Учитывая специфику финансовой деятельности как разновидности хозяйственной деятельности, осуществляемой соответствующими субъектами на профессиональной основе, финансы субъектов различных форм собственности нельзя отождествлять только со средствами, что является более узким понятием.

Г.А. Остаев, финансы хозяйствующих субъектов рассматривает как фонды предприятий, занимающихся коммерческой деятельностью, фонды финансовых посредников (банков, страховых организаций, негосударственных пенсионных фондов и т.п.), а также фонды некоммерческих организаций [1].

В экономическом аспекте финансы субъектов хозяйствования являются общественными отношениями в сфере обращения финансовых активов в сфере хозяйствования; в материальном аспекте - непосредственно финансовыми активами (денежные средства, ценные бумаги, долговые обязательства и право требования долга, не отнесенные к ценным бумагам) субъектов хозяйствования.

Финансы субъектов хозяйствования различных форм собственности предназначены для обеспечения деятельности предприятий. Их обменно-распределительные отношения делятся на: внутренние и внешние.

Внутренние отношения характеризуют денежные потоки, отражающие формирование и распределение его доходов. Внешние отношения характеризуют связи с другими сферами и звеньями финансовой системы.

Так, в составе финансов, функционирующих на коммерческих началах, в зависимости от отраслевой принадлежности могут быть выделены финансы промышленных предприятий, сельскохозяйственных, торговых, транспортных предприятий и т.п., а в зависимости от организационно-правовой формы собственности – финансы частных, коллективных предприятий и финансы корпораций [2].

Каждый экономический субъект в зависимости от организационно-правовой формы имеет, обусловленную ею финансовую архитектуру со своим специфическим дизайном, коррелируемым с формой собственности [3].

Финансы корпораций имеют особенности организации, обусловленные спецификой их деятельности,такие корпорации получают прибыль за счет возмещения собственных средств, а также затрат по основной деятельности. Сфера деятельности данных корпораций в основном связана с материальным производством.

Коммерческие акционерные общества являются основными плательщиками налогов в бюджет, таких как налог на прибыль, налог на добавленную стоимость, акцизный сбор,

ресурсные платежи, а также взносов в государственные целевые фонды.

За счет части созданной коммерческими предприятиями, по стоимости ее перераспределение через бюджеты, эти средства направляются на содержание учреждений непроизводственной сферы, то есть бюджетных организаций.

Финансы некоммерческих предприятий. К некоммерческим учреждениям относятся предоставляющие услуги, выполняющие работы бесплатно или за символическую плату, не возмещающую их расходов. Это больницы, поликлиники, школы, детские дошкольные учреждения, музеи, средние и высшие учебные заведения.

Таким образом, принципиальное отличие коммерческих предприятий от некоммерческих состоит в том, что целью первых является получение прибыли, а для вторых такая цель не является главной.

Кроме того, для некоммерческих организаций в случаях превышения доходов от всех видов деятельности и из всех источников над расходами полученными свободные средства не могут быть направлены на увеличение доходов тех юридических или физических лиц, которые основали такую некоммерческую организацию, а должны использоваться на развитие деятельности, создание финансовых резервов и т.д.

Большинство некоммерческих организаций относится к государственному сектору экономики. Главным источником финансирования расходов таких организаций являются бюджетные средства, поэтому они и называются бюджетными. Организация финансовых отношений в некоммерческих организациях имеет свои особенности, обусловленные характером процессов перераспределения в обществе, их государственным регулированием, острой нехваткой бюджетных средств, необходимостью их экономного и целевого использования. Особое место в финансовой системе принадлежит финансам общественных организаций и благотворительных фондов. Они являются добровольными

объединениями граждан по профессиям, интересам, увлечениям.

На финансы общественных организаций и благотворительных фондов влияют особенности их функционирования, связанные с отсутствием коммерческой деятельности, а следовательно, и доходов, полученных в результате такой деятельности. Главным источником доходов таких организаций являются вступительные и членские взносы, добровольные и спонсорские пожертвования. [2].

Субъекты хозяйствования, действующих на началах коммерческого расчета, составляют одну из основных подсистем функционирования финансов. С их помощью обслуживается процесс создания валового внутреннего продукта. Использование финансовых ресурсов здесь связано с воспроизведением процесса производства и накопления.

В сфере нефинансового сектора экономики по этому критерию можно выделить следующие звенья:

- финансы предприятий, функционируют на коммерческих началах; финансы учреждений и организаций, осуществляющих некоммерческую деятельность;
- финансы общественных объединений;
- финансы финансовых посредников [1].

Финансы финансовых посредников включают в себя финансы банков, страховых организаций и негосударственных пенсионных фондов.

Таким образом, финансы субъектов различных форм собственности, являясь составной частью финансовой системы государства, влияют на ее устойчивость. В России финансы субъектов различных форм собственностинедостаточно развиты, а финансовое состояние большинства из них является кризисным. Об этом свидетельствуют увеличение количества убыточных предприятий, падение доходов и снижение рентабельности, рост внешних обязательств. При таких условиях невозможно развитие предприятий, обновление их материально-технической базы, финансирование

инновационной деятельности, создание новых рабочих мест и увеличение оплаты труда, поскольку на первом месте находится проблема выживания. Проблемы финансов субъектов различных форм собственности обязательно приводят к углублению проблем публичных финансов, именно поэтому развитие и обеспечение эффективной деятельности субъектов хозяйствования являются вопросами формирования стабильного и качественного экономического пространства.

Литература

1. Остаев Г.А. Концептуальные подходы к развитию финансов субъектов хозяйствования // Бухгалтерский учет в бюджетных и некоммерческих организациях. 2016. № 17 (401). С. 27-32.
2. Селиверстова Л.С. Место финансов корпораций в финансовой системе / Л.С. Селиверстова // Актуальные проблемы экономики. - 2017. - № 3. - С. 84-90.
3. Черняев С.П. Особенности организации финансов субъектов различных форм собственности // В сборнике: Научное обеспечение агропромышленного комплекса Сборник статей по материалам 71-й научно-практической конференции преподавателей по итогам НИР за 2015 год. Ответственный за выпуск А. Г. Кощаев. 2016. С. 820-821.

© Беляева Е.Г., 2018

УДК 331

СОВЕРШЕНСТВОВАНИЕ ТЕХНОЛОГИЙ УПРАВЛЕНИЯ СОЦИАЛЬНЫМ РАЗВИТИЕМ РАБОТНИКОВ (НА ПРИМЕРЕ ГБУ РС(Я) «РЕСПУБЛИКАНСКИЙ КОМПЛЕКСНЫЙ ЦЕНТР СОЦИАЛЬНОГО ОБСЛУЖИВАНИЯ»)

Винокурова Туйара Петровна
Студент группы УЧР-16
СВФУ им. М.К. Аммосова, Финансово-экномический институт
(Россия, г. Якутск)

Социальное развитие работников является важной составляющей системы управления персоналом, который направлен на поддержание эффективности труда в организации. Совершенствование технологий управления социальным развитием в современной организации в условиях рыночной экономики определяет успех организации, так как в большей степени именно от сотрудников зависит деятельность организации, и насколько они будут мотивированные, обученные, обладающими необходимыми данными для нужной работы и для организации компетенциями, и побеждает та организация, у которой лучше команда. А для подбора «правильных» людей и создания лучшей команды необходимо управление человеческими ресурсами.

Ключевые слова: управление персоналом, технологииуправления, социальное развитиеработников, управление социальным развитием, кадровые технологии в бюджетной организации.

IMPROVING TECHNOLOGIES FOR MANAGING SOCIAL DEVELOPMENT OF WORKERS (ON THE EXAMPLE OF "REPUBLICAN COMPLEX CENTER OF SOCIAL SERVICE" REPUBLIC OF SAKHA (YAKUTIA))

Vinokurova Tuyara Petrovna
Student group UCHR-16
NEFU them. M.K. Ammosova, Financial and Economic Institute
(Russia, Yakutsk)

Social development of employees isan important component of the personnel management system, which is aimed at maintaining the efficiency of work in the organization. The improvement of social development management technologies in a modern organization in a market economy determines the success of an organization, since the organization's activities depend on the employees to agreater extent, and how motivated they are, trained, possess the necessary data for the right job and competence for the organization, and wins anorganization that has a better team. And in order to select the "right" people and create a better team, human resource management is necessary.

Keywords: personnel management, management technologies, social development of employees, social development management, personnel technologies in a budget organization

За основу концепции совершенствования технологий управления социальным развитием в организациях лежит все та же методика управления персоналом, который направлен на возрастающую роль личности работника, значение его мотивационных установок, умение их формировать и направлять в соответствии с задачами, стоящими перед организацией.

Совершенствование технологий управления социальным развитием в организациях приобретает особую значимость.

Можно выделить три фактора, оказывающих воздействие на работников организации.

Первый – иерархическая структура организации, где основное средство воздействия – отношение власти – подчинения, давление на человека сверху с помощью принуждения, контроля над распределением материальных благ. В современных организациях происходит отход от иерархического управления, жесткой системы административного воздействия к рыночным взаимоотношениям, отношениям собственности, базирующимся на экономических методах. Поэтому в современных организациях разрабатываются принципиально новые подходы кприоритету ценностей.

Второй – культура, т. е. вырабатываемые обществом, предприятием, группой людей шкала ценностей, социальные нормы, установки поведения, которые регламентируют действия личности, заставляют индивидавести себя так, а не иначе, без видимого принуждения.

Третий – рынок – сеть равноправных отношений, основанных на купле-продаже продукции и услуг, отношениях собственности, равновесии интересов продавца и покупателя [1, с. 35].

Главная цель совершенствования технологий управления социальным развитием в организациях: обеспечение кадрами, их эффективное использование, профессиональное и социальное развитие [3, с. 45].

Цели совершенствования технологий управления социальным развитием в организациях:

1) обеспечение предприятия кадрами, их эффективное использование, профессиональное и социальное развитие.

2) разработка стратегии управления персоналом с учетом применения новых технологий; прогнозирование и перспективное планирование кадров; построение мотивационного механизма управления, системы социального обеспечения.

3) анализ требований новых технологий к специалистам, рабочим местам; разработка перечня новых специальностей, должностей; анализ динамики развития персонала; анализ индивидуальных планов развития персонала; планирование персонала и его карьеры; анализ трудовых процессов; анализ качества жизни; планирование социального развития [2, с.53].

Все рассмотренные методы достаточно эффективны для крупной коммерческой организации, но можно ли все эти методы использовать в управлении бюджетной организацией, бюджетом которой не предусмотрено так много стимулов для создания столь благоприятных условий для своих сотрудников?

Задавшись подобным вопросам, автор решил проанализировать деятельность Государственного бюджетного учреждения Республики Саха (Якутия) «Комплексный центр социального обслуживания населения г. Якутска» по совершенствованию технологий управления социальным развитием сотрудников.

ГБУ РС(Я) «Комплексный центр социального обслуживания населения г. Якутска» социальные услуги предоставляет в следующих формах социального обслуживания:

1. Социальноеобслуживание на дому;
2. Полустационарной форме;
3. Стационарной форме.

Предоставляемые виды услуг:

• социально-бытовые, направленные на поддержание жизнедеятельности получателей социальных услуг в быту;

• социально-медицинские, направленные на поддержание и сохранение здоровья получателей социальных услуг путем организации ухода, оказания содействия в проведении оздоровительных мероприятий, систематического наблюдения;

• социально-психологические, оказание помощи в коррекции психологического состояния получателей социальных услуг для адаптации в социальной среде;

• социально-педагогические, формирование позитивных интересов получателей социальных услуг, организация их досуга;

• социально-трудовые, направленные на оказание помощи в трудоустройстве и в решении других проблем, связанных с трудовой адаптацией;

• социально-правовые, направленные на оказание помощи вполучении юридических услуг;

• услуги в целях коммуникативного потенциала получателей социальных услуг;

• срочные социальные услуги;

• предоставление во временное пользование технических средств ухода, реабилитации и адаптации;

• обучение пользованию техническими средствами реабилитации и бытовым навыкам;

• перевозка специальным транспортом людей, страдающих тяжелыми физическими недугами и лишенных возможности самостоятельно передвигаться к социально значимым объектам;

• услуги социальной парикмахерской, швейного цеха, фотоуслуги;

• услуги служб «Мобильная помощь», «Консультативно-справочная служба».

Таким образом организация является поставщиком социальных услуг для населения города Якутск, профессия сотрудников организации напрямую связана с коммуникацией, помощью и взаимодействию с людьми. Следовательно, сотрудники такой организации должны обладать очень чутким вниманием, быть тактичны и вежливы. И работодатель должен позаботиться чтобы уменьшить риск профессионального выгорания работников и тем самым улучшить их социальное развитие.

Профессиональная деятельность социального работника связана с постоянными стрессовыми ситуациями и эмоциональными нагрузками, с постоянным погружением в

проблемы клиентов, с личной незащищенностью специалиста и пр., что оказываетнепосредственное (часто негативное) влияние на здоровье, личность и профессиональную деятельность[4,5].

Со стороны руководства недостаточное внимание уделяется к морально-психологическому климату и социальному самочувствию персонала, жесткость и ограниченность профессиональных коммуникаций, отсутствие мер профилактики и преодоления профессионального выгорания, отсутствие содержательных критериев оценки компетенций сотрудников и качества выполнения ими конкретных функций и технологических звеньев; нет критериев и процедур поиска, отбора, оценки персонала.

Для борьбы со стрессовыми ситуациядля установки норм поведения и для большей социальной адаптации сотруднико, автором совместно с отделом кадров психологов были введены обязательные тренинги по борьбе со стрессовыми ситуациями, такие как «как преодолеть конфликтные ситуации», «как взаимодействовать с коллегами», и другие, после чего был проведен анализ состояния сотрудников.

На 1 апреля 2018 года штатная численность сотрудников составляет 217 штатных единиц. По категориям работников необходимо делить на:

-руководителей – 9 сотрудников;

- специалисты – 72 сотрудников;

- служащие – 110 сотрудник;

- рабочие – 26 сотрудников.

По статистике средний возраст сотрудников составляет 43,73 года. Структура персонала по полу: женщины – 84,5%, мужчины – 15,5%.

Таблица 1

Количественные сведения о повышении профессиональногоуровня и мастерства

	2014 г.	2015 г.	2016 г.	2017 г.
Повышение квалификации	30	33	30	61
Участие в семинаре	7	27	17	16
Участие в конференциях	-	-	-	8

Профессиональный уровень кадрового состава: высшее образование – 42,2%, среднее специальное профессиональное – 46,4%, среднее общее – 11,4%.

Диагностика проводилась методами интервью, групповых дискуссий во время тренингов, были подняты такие вопросы как:

- как вы считаете, благотворно ли влияют такие тренинги на Ваше социальное развитие?

- будь они не обязательными, посещали ли Вы эти тренинги постоянно?

- по Вашему мнению во время тренингов повышается ли сплоченность коллектива?

В опросе участвовало 95 сотрудников. Диагностика показала, что 95% считают, что тренингиблаготворно влияют на их социальное развитие. Если тренинги были бы не обязательными, то 75% посещали бы их постоянно, дабы отвлечься от повседневной работы, поговорить с коллегами и с начальством в неформальной обстановке, обсудить проблемы и обменяться опытом. 90% опрошенных посчитали что во время тренингов повышается сплоченность коллектива.

Таким образом хотелось бы отметить, что подобные тренинги совсем не затратный, однако абсолютно эффективный инструмент управления социальным развитием работников, после тренингов сотрудники с воодушевлением возвращались на свои рабочие места, коллектив становился дружнее, становилось меньше конфликтных ситуаций, людям становилось комфортнее работать, эти тренинги сравнимы по эффективности с корпоративными мероприятиями, однако корпоративные мероприятия и праздники проводятся 2-3 раза в год, а тренинги можно проводить 3-4 раза в месяц. Следовательно, можно сделать вывод что тренинги, это довольно эффективный методуправления социальным развитием работников, который не требует затрат, и его внедрение в бюджетные организации не отнимет у организации

никаких ресурсов, а наоборот повысить психологический климат в коллективе, и производительность труда.

Литература

1. Башмаков, В. И., Тихонова, Е. В. Управление социальным развитием персонала. – 2-е издание, стереотипное / В. И. Башмаков, Е. В. Тихонова // М.: Издательскийцентр «Академия». – 2014. – 240 с.

2. Справочник директора предприятия / под ред. проф. М. Г. Лапусты. Инфра-М, 2003. – 270 с.

3. Руководство по развитию персонала. Питер Шейл-Питер, 2004. – 245 с.

4. Багнетова Е.А., Шарифуллина Е.Р. Профессиональные риски педагогической среды // Фундаментальные исследования. 2013. № 1, ч. 1. С. 27–31.

5. Водопьянова Н.Е., Старченкова Е.С. Синдром «выгорания»: диагностика и профилактика. СПб.: Питер, 2008. 216 с. – 220 с.

© Винокурова Т.П., 2018

УДК 007.621.391

МОДЕЛИРОВАНИЕ УГРОЗ БЕЗОПАСНОСТИ ИНФОРМАЦИИ В АВТОМАТИЗИРОВАННЫХ СИСТЕМАХ УПРАВЛЕНИЯ (АСУ) ТЕХНОСФЕРНОЙ БЕЗОПАСНОСТЬЮ

Власов Игорь Анатольевич
Магистрант
Тольяттинский государственный университет
(Россия, г. Тольятти)

В статье рассматривается концептуальный подход к моделированию угроз безопасности информации в интегрированных АСУ техносферной безопасностью.

Ключевые слова: моделирование угроз, риски, информационная безопасность, техносферная безопасность

MODELING INFORMATION SECURITY THREATS IN AUTOMATED CONTROL SYSTEMS (ACS) OF TECHNOSPHERE SAFETY

Vlasov Igor Anatolyevich
Master student
Tolyatti State University (Russia, Tolyatti)

The article discusses a conceptual approach to the modeling of information security threats in integrated process control systems of technosphere safety.

Keywords: threat modeling, risks, information security, technosphere security

На сегодняшний день существует ряд макроподсистем обеспечения безопасности жизнедеятельности реализуемых в пожарной и экологической безопасности, в безопасности труда

и.т.п. А так как подсистемы имеют общую цель – противостоять угрозам техносферного характера, то становится актуальным вопрос интеграции макроподсистем путем взаимодействия по каналам связи с передачей данных, обработки их в автоматизированных вычислительных системах для организации комплексного управления техносферной безопасностью в промышленности, муниципальных образованиях. Важным дополнением к интегрированным системам являются программно-технические комплексы диспетчеризации и мониторинга событий безопасности для принятия управленческих решений и воздействия на объекты управления.

Наряду с обеспечением информационного обмена в едином информационном пространстве интегрированной среды встает вопрос обеспечения информационной безопасности, т.е. обеспечения целостности, доступности, конфиденциальности информации, как в центрах обработки информации, так и при передаче по каналам связи.

При этом важно отметить, что на первый план выходит обеспечение целостности информации, т.е. неизменности данных при выполнении любых действий над ними, затем и доступности – обеспечение постоянного доступа к информационным ресурсам авторизованным пользователям систем, что особенно важно в условиях чрезвычайных и аварийных ситуаций. Обеспечение конфиденциальности информации в безопасности производственных процессов уходит на второй план, что важно учитывать при составлении модели угроз и анализе рисков, т.е. фактически оценивать эффективность существующих средств защиты.

В данной статье рассматривается только концептуальный подход к моделированию угроз безопасности с учетом изложенного выше, методика оценки угроз и уровней рисков выходит за рамки рассматриваемого вопроса.

В силу специфичности с точки зрения информационной безопасности интегрированной АСУ выделим два наиболее

важных информационных актива – базы данных (БД) и каналы информационного обмена (КИО), которые будем рассматривать как объекты защиты от возможных угроз.

В БД на серверах аккумулируется и обрабатывается информация с систем мониторинга, данные с электро-баро-термо-акустических и.т.п. датчиков, полученные по каналам связи, что предъявляет к ним требования обеспечения неизменности информации.

Моделирование угроз безопасности информации для рассматриваемых объектов предусматривает анализ способов несанкционированного доступа, изменения или уничтожения защищаемой информации с целью оценки рисков нанесения этими действиями ущерба.

При моделировании угроз следует руководствоваться лучшими практиками (Cobit 5: «Бизнес-модель по руководству и управлению ИТ на предприятии»иГОСТ Р ИСО/МЭК17799-2005 «Практические правила управления информационной безопасностью»).

В нашем случае рассмотрим:

1. Моделирование физического проникновения к объектам защиты и воздействия окружающий среды.
2. Моделирование несанкционированного доступа к информации.
3. Моделирование угроз утечки информации по каналам связии по каналам побочных электромагнитных излучений и наводок (ПЭМИН).

Моделирование физического проникновения к объектам защиты и воздействия окружающий среды

При моделировании следует рассматривать:

- определение типа потенциального нарушителя (внешнего, внутреннего);
- предположения об имеющихся у нарушителя средствах атак для каждого типа нарушителя;
- предположения об имеющейся у нарушителя информации об объектах атак для каждого типа нарушителя;

- расположение контролируемых зон и их оборудование техническими средствами;
- систему охраны объектов;
- защиту объектов от физического проникновения;
- наличие охранной и аварийной сигнализаций;
- наличие устройств контроля доступа;
- расположение аварийных выходов, зон складирования и отгрузки материальных ценностей относительно контролируемых зон;
- расположение и защиту оборудования и средств хранения информации с учетом потенциальных угроз (воровство, задымление, пыль, вибрация, химические эффекты, электромагнитное излучение);
- наличие плана мероприятий ликвидации последствий от аварийного отключения электропитания, пожара, затопленияили протекания водычерез крышу, взрыва.

Моделирование несанкционированного доступа к информации

При моделировании следует рассматривать:
- защиту сетевых сервисов;
- наличие политик в отношении использования сетевых служб;
- наличие контроля маршрутизации;
- наличие контроля удаленного доступа и внешних соединений;
- сегментирование сети;
- наличие контроля фильтрации трафика с помощью определенных таблиц или правил;
- наличие контроля доступа к серверам на уровне операционной системы, регистрации событий безопасности;
- наличие мониторинга действий пользователей в системе;
- наличие контроля действий привилегированных пользователей;

- наличие политик BringYourOwnDevice (BYOD, использование персональных устройств в рабочих целях);
- вероятность неумышленной (случайной) модификации (искажения) информации;
- вероятность преднамеренного уничтожения доступной информации;
- вероятность намеренного отключения средств защиты, внедрения вредоносных программ;
- наличие программ обнаружения (предотвращения) вторжений.

Моделирование угроз утечки информации по каналам связи

При интеграции территориально разнесенных подсистем одним из наиболее уязвимых участков являются каналы связи. Неизменность и целостность трафика является условием для принятия правильных управленческих решений, объективного отражения информации систем мониторинга и истинности управленческих сигналов на объекты воздействия.

Поэтому при моделировании угроз следует всесторонне оценить технические каналы связи по расположению, протяженности, защищенности от воздействий окружающей среды и физической недоступности, а также рассмотреть:

- возможность физического доступа к каналам связи;
- наличие контролируемого доступа к коммуникационным шкафам;
- коммутационные каналы, выходящие за пределы контролируемой зоны;
- системы электропитания, водоснабжения, канализации, силовые и телекоммуникационные линии и их расположение относительно каналов связи;
- возможность несанкционированного подключения к оконечному оборудованию;
- возможность скрытого снятия информации методами визуального наблюдения, акустического, оптического и электронного сканирования;

- наличие контроля подключения к узлам сети посторонних устройств;
- возможность утечки информации по каналам ПЭМИН.

В процессе составления модели угроз рассматривается вероятность реализации угроз. В дальнейшем по итогам оценки исходного уровня защищенности интегрированной системыи вероятности реализации угрозы (Y рассчитывается коэффициент реализуемости угрозы и определяется возможность реализации угрозы, ее опасность и актуальность для построения системы защиты в целях нейтрализации актуальных угроз.

Литература

1. ГОСТ Р ИСО/МЭК17799-2005 «Практические правила управления информационной безопасностью».
2. Cobit 5: «Бизнес-модель по руководству и управлению ИТ на предприятии».

© Власов И.А., 2018

ИНТЕГРИРОВАННОЕ ЗАНЯТИЕ-РАЗВЛЕЧЕНИЕ: «СКАЗКА « ГНОМИКИ И ЗВЁЗДОЧКИ»

Гавриш Елена Николаевна
Педагог-психолог
Хомякова Светлана Евгеньевна
Учитель-логопед
ГБОУ Школа №1590 им. Героя Советского Союза
В.В.Колесника (Россия, г. Москва)

Участники: дети 6-7 лет (гномики, звёздочки), педагог-психолог, учитель-логопед, музыкальный руководитель, воспитатели (звездочёт, туча).

Цель: научить общаться со сверстниками.

Задачи обучающие и коррекционно-развивающие:

1. Изучить у детей знания эмоциональных состояний.
2. Развить адекватные формы проявления эмоций.
3. Развивать умение пользоваться своей мимикой с элементами пантомимики.
4. Учить детей договариваться друг с другом.
5. Формирование и развивать различные виды связной устной речи.
6. Формировать, развивать и обогащать лексический строй речи.
7. Развивать внимание, память, слуховое восприятие, мыслительные операции.
8. Развивать познавательную активность учащихся.

Ход занятия-развлечения.

1). Психолог: - Здравствуйте, дети! Сегодня у нас необычное занятие. Нам предстоит совершить путешествие в «Страну настроений».

Психолог: - Глядя на человека, как мы можем определить его настроение?

Дети. - По выражению его лица, по походке.

Логопед: - Давайте вспомним, какое бывает настроение. Я сейчас покажу вам картинки с изображениями различных настроений, а вы попробуйте угадать настроение у волшебных ромашек. (Сначала предлагаются картинки без подсказок, потом детям предлагается картинка с описанием). Все проверяют, правильно ли угадали настроение.

Психолог: - Какое настроение вам нравится? (Дети отвечают).

Логопед: - А какое настроение не нравится? (Дети отвечают).

2). Затем на экране появляются картинки, на которых изображены разные ситуации. Детям предлагается рассказать, что чувствуют герои в той или иной ситуации. (Сначала обсуждаются картинки с негативными, а затем – с позитивными ситуациями).

3). На экране появляются картинки, на которых изображены котята с различными эмоциями. Проводится игра «Настроение котёнка».

Психолог: - Дети, вам надо показать с помощью мимики, выразительных движений настроение котят. (Дети двигаются под музыку).

Логопед: - Вы помните, какими вы были котятами?

Дети: - Весёлыми, игривыми, шаловливыми, осторожными, сердитыми и т. д.

4). Психолог: - Давайте посмотрим снова на экран. На экране появляются гномики с разными настроениями.

Психолог: Вы знаете, друзья, чудес на свете много
И счесть нам их нельзя, ты, сколько не трудись.
Но чудо знаю я: оно вам всем знакомо -
Ведь это сказка добрая мы просим: «К нам явись»!

Логопед: - В одном лесу жили добрые и весёлые гномики. Они были очень дружными: вместе работали, вместе ходили за дровами, вместе играли, вместе готовили еду, вместе играли. И никогда не ссорились.

«Танец гномиков».

Как-то раз гномики отправились за дровами и попали на очень красивую и незнакомую поляну. (Выходят мальчики в костюмах гномиков).

Первый гномик: - Какая красивая поляна, это я её первый нашёл.

Второй гномик: - Почему это ты, а может быть я?

Третий гномик: - Нет, это я её увидел раньше вас всех!

Остальные Гномики: - Нет, мы, нет, мы…

Логопед: - Гномики стали ссориться и говорить друг другу обидные, несправедливые слова. Вдруг в лесу потемнело и появился странный старик в тёмной одежде, накидке из серебряной парчи и в колпаке.

Логопед: - Вы кто?

Старик: - Я, звездочёт с «Капризной» планеты.

Логопед: - А что вы здесь делаете?

Звездочёт: - Я ищу капризулей. А вы не знаете, живут ли здесь капризульки, которые не умеют договариваться друг с другом, не умеют уступать друг другу, ссорятся из-за пустяков? Я услышал, что кто-то ссорится.

Звездочёт: - Здравствуйте, гномики. Вы так громко кричали, что я решил узнать, из-за чего вы спорите?

Первый гномик: - Мы никак не можем решить, кто первый нашёл эту полянку.

Звездочёт: - На этой поляне много места, для всех хватит. Лучше послушайте историю, которая произошла на планете «Жемчужинка».

В некотором царстве, в некотором государстве, высоко-высоко в небе жили-были звёздочки. И каждая была непохожа одна на другую. (Выходят девочки в костюмах звёздочек).

Первая звёздочка: - Я – серебристая звёздочка.

Вторая звёздочка: - Я - розовая звёздочка

Третья звёздочка: - Я - голубая звёздочка

Четвёртая звёздочка: -Я - блестящая звёздочка.

Пятая звёздочка: -Я – искристая звёздочка.

Звездочёт: - Да – да, звёздочки были цветные! Это ведь только люди на земле видят их белыми. И редко-редко кто-нибудь видит, как сверкают разноцветными искрами звёздочки на солнышке или при свете вечерних фонарей… Итак, звёздочки были прекрасны и неповторимы. И голоса у них были разные, похожие на перезвон колокольчиков. Звёздочки были очень весёлыми и добрыми. Целый день они кружились, летали и играли. А самые любопытные просыпались из своего домика на землю.

5). Творческий этюд « Звёздочки».

Звездочёт: - Но однажды на планету «Жемчужинка» прилетела злая туча.

Туча: - Я уничтожу и вас и ваш домик. Я построю себе замок и буду жить здесь одна, как королева. Мне никто здесь не нужен. А вы продолжайте ссориться. Вы теперь слабые, не сможете себя защитить.

Звездочёт: - Звёздочки притихли, притаились, а туча свирепствовала всё сильнее и сильнее. Совсем близко туча надвинулась и вдруг… И тогда одна из звёздочек сказала…

Первая звёздочка: - Сестрёнки, давайте все загадаем по одному доброму желанию и сложим их в волшебную копилку.

Звездочёт: - Так они и сделали. Звёздочки стали говорить добрые слова:

- Ты самая хорошая.
- Я никогда не буду ссориться и т.д.

Звездочёт: - И случилось чудо. Злая туча стала на глазах уменьшаться и таять. И, наконец, совсем исчезла.

Звёздочки (хором): - Получилось. Мы снова свободны и счастливы. Это потому, что мы всегда вместе. Дружба помогла нам победить злую тучу.

Звездочёт: - И теперь они снова вместе, живут дружно в своём красивом доме.

Психолог: - Если вы хотите быть сильными, непобедимыми, вы должны быть всегда вместе, помогать, выручать друг друга и никогда не ссориться.

Логопед: - Я принесла для вас эту шкатулку. Давайте вместе с вами откроем эту волшебную шкатулку и прочитаем те добрые пожелания, которые очень помогли звёздочкам. А поможет их прочитать вот эта маленькая волшебная звёздочка. Тот, у кого она окажется в руках, будет говорить доброе пожелание. А потом вы их сложите в шкатулку и будете её хранить.

6). Игра «Передай улыбку другу».

Гномики и Звёздочки передают по кругу звёздочку и говорят:

- Пусть вокруг будет красота.
- Пусть все будут счастливы.
- Пусть будет много цветов.
- И всегда светит ласковое солнышко.
- И поют песни весёлые птички.
- Пусть будет много улыбок.
- Пускай вокруг все дружат.

Гномики: - Спасибо, вам, звёздочки. Мы больше никогда не будем ссориться, будем помогать друг другу. Мы будем дружными.

Логопед: - Молодцы, гномики. Спасибо звездочёту за интересную и умную сказку. До свидания.

Психолог: - Ребята, наше путешествие заканчивается. Мы побывали с вами в «Стране Настроений».

Логопед: - Какое у вас сейчас настроение?

Дети: - Хорошее, радостное, весёлое и т.д.

(Дети выполняют эмоциональные движения под радостную музыку.)

© Гавриш Е.Н., Хомякова С.Е., 2018

УДК 81

РЕКОМЕНДАЦИИ ПО ПРЕОДОЛЕНИЮ ВЕРБАЛЬНОЙ АГРЕССИИ ШКОЛЬНИКОВ В ПРОЦЕССЕ ОБУЧЕНИЯ РУССКОМУ ЯЗЫКУ

Губаева Диана Павловна
студентка 3 курса
ФГАОУ ВО «Северо-Кавказский федеральный университет»
Научный руководитель:
Лаврик Эльвира Петровна
кандидат филологических наук, доцент
ФГАОУ ВО «Северо-Кавказский федеральный университет»

В статье поднимается проблема преодоления вербальной агрессии школьников на уроках русского языка. Нами представлены результаты исследования по выявлению уровня вербальной агрессии школьников, а также предложен путь преодоления вербальной агрессии школьников - введение элективного курса «Культура речи. Речевой этикет».

Ключевые слова: вербальная агрессия, диагностика уровня вербальной агрессии, элективный курс, упражнения практического характера

RECOMMENDATIONS ON OVERCOMING VERBAL AGGRESSION OF SCHOOLCHILDREN IN THE PROCESS OF TEACHING THE RUSSIAN LANGUAGE

Gubaeva Diana Pavlovna
3rd year student
FSAEI of HE "North Caucasus Federal University"
Supervisor:
Lavrik Elvira Petrovna
Candidate of Philological Sciences, Associate Professor

The article raises the problem of overcoming the verbal aggression of schoolchildren in the Russian language lessons. We have presented the results of a study to identify the level of verbal aggression of schoolchildren, and also suggested a way to overcome the verbal aggression of schoolchildren - the introduction of the elective course Culture of Speech. Speech etiquette".

Keywords: verbal aggression, diagnostics of the level of verbal aggression, elective course, practical exercises

Вербальная агрессия - это одна из ярко выраженных проблем современных школьников. Сложность борьбы с этой проблемой состоит в том, что большинство из обучающихся не считают свою речь агрессивной, что мешает детям и подросткам анализировать собственное речевое поведение и работать над ним. Нами было проведено исследование по выявлению уровня вербальной агрессии школьников. В качестве респондентов выступили обучающиеся 8 класса муниципального бюджетного образовательного учреждения основной общеобразовательной школы п. Советского Моздокского района РСО-Алания.

С целью диагностики уровня вербальной агрессии школьников был использован тест агрессивности (опросник Л.Г. Почебут) [6, с.41]. Методика позволяет проанализировать пять проявлений агрессии: вербальную, физическую, предметную, эмоциональную и самоагрессию. Для достижения цели исследования нам было необходимо и достаточно проанализировать полученные данные по шкале «Вербальная агрессия». Результаты теста показали, что в 8 классе 9 человек (45%) с высоким уровнем вербальной агрессии, 9 школьников (45%) со средним уровнем вербальной агрессии, лишь 2 школьников имеют низкий уровень вербальной агрессии (10%).

Помимо теста был проведен анализ продуктов деятельности обучающихся, а именно их сочинений на тему «Как я представляю себе свои права и возможности наказать другого человека за его неправильные действия, слова и поступки» [6, с.45]. Анализ сочинений школьников на

представленную тематику позволил установить, как сами обучающиеся понимают сущность явления вербальной агрессии и осознают ее последствия, оценить готовность школьников к коррекционно-профилактической работе:

1) обучающиеся считают вербальную агрессию более мягкой по сравнению с физической агрессией;

2) причинами возможной вербальной агрессии обучающиеся называют «неправильные поступки», «переход через границы»;

3) большинство школьников не осознают последствий вербальной агрессии.

Итак, большая часть респондентов не осознает свое речевое поведение как агрессивное, не способна к анализу собственной речи, употребляет отрицательно-оценочные слова, неоправданно часто применяет в речи глаголы в повелительном наклонении, а также не использует в межличностном общении этикетные средства общения.

Результаты исследования позволили говорить о необходимости ведения работы по преодолению вербальной агрессии школьников. Нами были составлены методические рекомендации по преодолению вербальной агрессии школьников в процессе обучения русскому языку, а именно был разработан элективный курс по русскому языку «Культура речи. Речевой этикет» для 7-8 классов [1, с.12]. Программа курса базируется на системно-деятельностном подходе, который предполагает единство процесса совершенствования речевой деятельности обучающихся и формирования системы лингвистических знаний и умений [3, с.27]. Особенностью предлагаемого элективного курса является нацеленность на успешное овладение основными видами речевой деятельности в их единстве и взаимосвязи.

Занятие для 8 класса «Речевой этикет как средство преодоления вербальной агрессии» можно провести как лекционно-практическое. Цель изучения данной темы: теоретически обосновать и практически продемонстрировать

возможности применения средств речевого этикета с целью преодоления вербальной агрессии. Задачи изучения темы:

1) научить использовать в речи жанры, противоположные или альтернативные тем, в которых наблюдается или ярко выражено обидное общение (оскорбление – извинение; грубое требование – вежливая просьба; враждебное замечание – вежливое выражение несогласия и т.п.);

2) познакомить с понятием эвфемизма, научить заменять грубую речь соответствующими эвфемизмами;

3) развивать умение косвенно выражать то или иное намерение с целью избежания грубости, бестактности, агрессивности речи (косвенные просьбы и отказы, несогласие в форме сомнения и др.) [5, с.5].

При подаче лекционного материала следует отметить, что к жанрам и конкретным средствам речевого этикета, направленным на предотвращение вербальной агрессии: извинение, просьба в вежливой форме, употребление обращений (необходимо обозначить уместность употребления обращений «ты» и «вы» в речи), вежливое выражение несогласия, форма сожаления, применение эвфемизмов [4, с.13]. Лекционный материал должен подкрепляться формированием умений, т.е. практическими упражнениями. Так, при рассмотрении употребления обращений как средства этикетного общения, восьмиклассникам можно предложить следующее упражнение:

Определите уместность употребления обращений «ты» или «вы» в представленных речевых ситуациях. Аргументируйте свой ответ.

1. Необходимо обратиться к незнакомому молодому с вопросом, который час.

2. Необходимо обратиться к однокласснику во время его выступления на научной конференции.

3. Необходимо обратиться к педагогу во время разговора в учительской на перемене.

4. Необходимо обратиться с приветствием к пожилому соседу, которого вы знаете с детства [5, с.6].

Для самостоятельной работы может быть предложено следующее задание:

Прочитайте представленные ниже высказывания, определите их смысл. Какие идеи хотел донести до нас автор? Выразите свое согласие/несогласие с ними. Подумайте, какие функции и особенности речевого этикета отражены в этих высказываниях? Подготовьте краткое устное сообщение по одному из них.

1. Д. Леббок: «При помощи такта можно добиться успеха даже и в тех случаях, когда нельзя ничего сделать при помощи силы».

2. А. Амиель «Недостаточно быть добрым, нужно еще быть тактичным».

3. О. Бальзак «Учтивость и скромность свидетельствуют о подлинной просвещенности человека».

4. М. Монтегю «Вежливость ничего не стоит, но приносит много».

5. Т.Г. Шевченко «Никакая причина не извиняет невежливости» [2, с.132].

Таким образом, с целью преодоления вербальной агрессии школьников учителем-словесником должны быть использованы возможности не только уроков русского языка, но и элективных курсов по предмету. В качестве такого элективного курса может быть использован разработанный нами курс «Культура речи. Речевой этикет», рассчитанный на 7 и 8 классы обучения в школе. На занятиях разработанного элективного курса предоставляется теоретический материал, а также выполняются упражнения практического характера (разбор речевых ситуаций, мини-исследования и т.п.).

Литература

1. Каспржак, А.Г. Элективные курсы в профильном обучении [Текст] / А.Г. Каспржак. – М.: Просвещение, 2014. - 144 с.

2. Литневская, Е.И., Багрянцева, В.А. Методика преподавания русского языка в средней школе: Учеб. пособие для студентов высших учебных заведений [Текст] / Е.И. Литневская. – М.: Академический проект, 2006. – 588 с.

3. Синицын, В.А. На пути к освоению коммуникативно ориентированного курса родного языка в школе [Текст] / В.А. Синицын // Русский язык в школе. - № 4. - 2013. – С.26–30.

4. Скворцов, Л.М. Экология слова, или Поговорим о культуре русской речи: Книга для учащихся [Текст] / Л.М. Скворцов. – М.: Просвещение, 2016. - 86 с.

5. Щербинина, Ю.В. Вербальная агрессия в школьной речевой среде. Автореф. канд. пед. н. [Текст] / Ю.В. Щербинина. – М., 2002. - 23 с.

6. Щербинина, Ю.В. Методы диагностики речевой агрессии [Текст] / Ю.В. Щербинина // Прикладная психология и психоанализ. - № 3. – 2015. – С.39–55.

© Губаева Д.П., 2018

УДК 7.017.4/.9

ЦВЕТ В ПРЕДМЕТНО-ПРОСТРАНСТВЕННОЙ СРЕДЕ

Заргарян Ирина Владимировна
к.п.н., старший преподаватель кафедры изобразительного искусства, методики преподавания и дизайна
Гуманитарно-педагогическая академия (филиал)
ФГАОУ ВО «Крымский федеральный университет им. В.И.Вернадского» (г. Ялта)

В статье раскрыта роль цвета в предметно-пространственном окружении человека. Особое внимание уделено этапам колористического восприятия в процессе эволюции. Сделан вывод о том, что цвет определяется знаковым содержанием цветовой формы, является определенным «сигналом» – несущим смысловую информацию об объекте дизайна, связанную с функционально – эргономическими и эксплуатационными особенностями.

Ключевые слова: колорит, колористическое видение, цвет, знак, визуальная информация

COLOR IN SPECIFIC-SPATIAL ENVIRONMENT

Zargaryan Irina Vladimirovna
Candidate of Pedagogical Sciences, Senior Lecturer
Department of Fine Arts, teaching and design techniques
Humanities and Pedagogical Academy (branch)
FSAEI of HE "Crimean Federal University them. V.I. Vernadsky"

In the article the role of color is exposed in subject-spatial surroundings of man. The special attention is spared the stages of koloristicheskogo perception in the process of evolution. A conclusion is done that a color is determined sign maintenance of colour form, is a certain «signal» – bearing semantic information

about the object of design, related to functionally – by ergonometric and operating features.

Keywords: future designer, colour, koloristicheskoe vision, color, visual information

Постановка проблемы. Проблема применения цвета всегда была важной составляющей в процессе организации предметного окружения человека. Большую часть информации получаем через зрительные анализаторы и на протяжении всей истории человечества люди использовали цвет в качестве опознавательного знака. Каждая система цветов существует для определения цветового колорита гербов, флагов и маскарадных костюмов, орнаментальных композиций. В такой системе особо ответственной становится роль профессионала в создании гармоничного колорита. Цвет и цветовой колорит выполняет функцию коммуникации и эмоционального воздействия на зрителя.

Каждому грамотному художнику, дизайнеру нужно знать вопросы колористики, влияния цвета на психологию восприятия в предметно-пространственной среде.

Анализ исследований и публикаций. Труды Т. Буймистру, И. Иттена, Л. Мироновой, М. Суриной, Ф. Юрьева [1,3,4,6,9]. Так М. Сурина выделяет основные проблемы формирования колористического восприятия в цветоведении. Один из ведущих колористов Молдовы Т. Буймистру, раскрывает решение цветовых проблем, которое базируются на знании и осмыслении опыта, накопленного человечеством в области колористики. Автор многочисленных статей по проблемам колористики в области архитектуры, дизайна, изобразительного искусства. Также большое внимание Л. Миронова уделяет проблемам цвета как средству изобразительного искусства, цветовой композиции и колориту. Художник И. Иттен вошел в историю культуры XX века, как крупнейший исследователь цвета в искусстве.

Таким образом, анализируя научные работы художников-колористов, можно выделить и рассмотреть этапы колористического восприятия в процессе эволюции, что позволяет повысить профессиональный уровень теоретических знаний и практических навыков художников, дизайнеров.

Ранее неизученные аспекты проблемы. Вместе с развитием общества, культуры и искусства, цветовое зрение человека прошло длительный путь эволюции, цветовая система постоянно развивалось и обогащалось новым опытом. Уже на ранних этапах человечества окраски предметного окружения приобретали ценность не только на индивидуальном уровне человеческого бытия, а и коллективно-групповом [3, с. 352]. Цвет в изобразительном искусстве отвечает за эмоциональный образ. Поскольку дизайн-проектирование ведется без привязки к конкретному месту, то цветовая характеристика предметов не учитывается.

Цель статьи: рассмотреть роль цвета в предметно-пространственном окружении человека и научно обосновать историко-теоретические этапы формирования колористического восприятия.

Изложение основного материала. Одним из вопросов, требующих отдельного рассмотрения, является колористическое восприятие и связанное с ним понятие «цветовое восприятие», определяющееся как природное явление, которое дается немногим. Если изучить роль и функцию цвета в жизни общества, в особенности его воздействия на организм, то оказывается, что это природное чувство сформировано у человека в процессе эволюции. Духовное и нравственное состояние общества, является отображением цветовой палитры в работах художников, дизайнеров, т.е. цвет является не только зеркалом души человека, но и общества.

Конкретное колористическое сочетание цветов, в определенном временном периоде страны, говорит об образе жизни, настроении, менталитете, зависящем от регионального месторасположения. Грамотное сочетание цветового колорита,

поможет будущему дизайнеру организовать окружающую цветовую среду.

Изучение закономерностей восприятия цвета и его использование применяли еще с древности.

Проанализируем цветовые этапы, которые появляются в культуре разных народов вместе с первыми космогоническими мифами, с первыми магическими обрядами и ритуалами.

Первый этап – *донаучный этап* (мифологический / символический этап) развивался в первобытном обществе. Основные цвета: красный, черный, белый. Этими цветами пользовались при росписи в пещерах (иногда использовались также желтая и коричневая), но, как замечает В. Тернер, «цветовая триада белое – красное – черное везде имеет выдающееся значение» [8, с. 99]. Каждому цвету придавалось определенное смысловое значение и магическая сила.

В следующем этапе носившем *«философско-космологический характер»* у народов древнего Востока осознание мира, являлось как цивилизованный «космос», в котором большую роль играл цвет. Черные и белые тона в философии Китая, дополняют и оттеняют друг друга, создают принципы жизни, объединяясь в бессмертную монаду Инь-Янь.

Рассматривая *религиозный этап*, в котором анализировались цветовые системы эпохи Античности. Суждения о цвете и религиозном восприятии цвета, говорили Демокрит, Платон, Аристотель. Они считали основными цветами желтый, белый, черный, красный, пурпурный.

Расширяются и усложняются цветовые системы Средневековья. Богатство цветового спектра дополняется белым, желтым (золото), красным, синим, зеленым, черным, фиолетовым (лиловый).

В Возрождении появляется новый принцип классификации цветов, который исходит не из мифологического и религиозного периода, а из периода *практики живописи*. Он становится мостиком между религиозным и научно-теоретическим периодом колористического восприятия.

Создателем новой цветовой системы был Леонардо да Винчи (XV–XVI вв.), считавший, что основных цветов шесть: красный, желтый, зеленый, синий, белый, черный. Это были, по существу, названия красок, составляющих полную палитру живописца [4, с. 51].

Переходу к следующему *научно-теоретическому этапу* в развитии цветовой символики во многом способствовали научные открытия XVI – XVII веков. Суть этого периода, продолжающегося и в настоящее время, может быть выражен следующим образом: цветовой символ преимущественно воспринимается как отражение общества и личности. Одним из основных создателей научной теории цветов считается И. Ньютон. Великий русский ученый в XVIII в. М. Ломоносов определил основные цвета в спектре это красный, желтый, синий. И. Гете, в научном труде «Учение о цвете», описывал влияние цвета на психику человека.

В XIX в. о цвете писали многие художники: Г. Гельмгольц, Э. Делакруа, Г. Курбе, Клод Моне, Камиль Писсаро, Ж. Сера, Э. Дега, О.Ренуар.

В XX в. основное направление цветовой системы предложили художники-ученые: Анри Матисс, П. Мондриан, В. Кандинский.

Из вышесказанного следует, что цветовая символика у разных народов и в различные времена – это был продукт: наблюдений за природой; психофизиологическое воздействие на человека; культурно-исторические традиции.

Таким образом, возникает проблема в разработке новых подходов и методов по организации колористической предметной среды человека, способных дополнить и усовершенствовать современных художников, архитекторов и дизайнеров.

Выводы. Рассмотрев исторический аспект становления колористического восприятия: определили основные периоды колористического восприятия в истории развития цветоведения. Определили, что цветовой колорит оказывает воздействие на

психофизиологию человека, эмоциональное настроение. Также цвет несет смысловую информацию о предмете дизайна, связанную с функционально – эргономическими и эксплуатационными особенностями объекта.

Перспективы исследования. Роль цвета в предметно-пространственном окружении человека видим в углубленном изучении природы цвета, механизма действия цветовых сочетаний в изобразительном искусстве, дизайне, медицине.

Все кто работает с цветом или связан с цветоподбором гармонизации пространства, обязательно важно знать законы цветоведения и колористики.

Литература

1. Буймистру Т. А. Колористика: цвет – ключ к красоте и гармонии. / Т. А. Буймистру – М. : Издательство «Ниола-Пресс», 2008 – 236с.

2. Волков Н. Н. Цвет в живописи / Н. Н. Волков. – М. : Искусство, 1985. – 320 с.

3. Иттен И. Искусство цвета / Иоханнес Иттен – М. : Изд. Д. Аронов – 2004. – 96 с.

4. Миронова Л. Н. Цвет в изобразительном искусстве: пособие для учителей. – 2-е изд. /Л. Н. Миронова. – Мн. : Беларусь, 2003. – 151с.: ил с.9

5. Розенсон И. А. Основы теории дизайна: учебник для вузов. – СПб. : Питер, 2008. – 219 с. : ил.

6. Сурина М. О., Сурин А. А. История образования и цветодидактики (история систем и методов обучения цвету)./ М. О. Сурина, А. А. Сурин – Серия «Школа дизайна». – Москва: ИКЦ «МарТ», Ростов н/Д. : Издательский центр «МарТ», 2003. – 352с.

7. Сурина М.О. Цвет и символ в искусстве, дизайне и архитектуре / М. О. Сурина. – 3-е изд., с изменен. и доп. – Ростов н/Д: Издательский центр «МарТ»; «Феникс», 2010. – 152с. – (Школа дизайна).

8. Тернер В. У. Проблемы цветовой классификации в примитивных культурах (семиотика и искусствометрия). / В. У. Тернер – М. : 1972. – 187 с.

9. Юрьев Ф. И. Цвет в искусстве книги (монография) / Ф. И. Юрьев – К. : «Вища школа», 1987. – 246 с.

© Заргарян И.В., 2018

УДК [378.016:78]: 37.017.92

ПРОФЕССИОНАЛЬНАЯ ПОДГОТОВКА ПЕДАГОГА-МУЗЫКАНТА В УСЛОВИЯХ ВУЗА НА ОСНОВЕ ЭТНОКУЛЬТУРНЫХ ТРАДИЦИЙ СЕЛЬСКОГО СОЦИУМА

Кузнецова Людмила Васильевна
д.пед.н., профессор
Чувашский государственный педагогическийуниверситет
им. И.Я. Яковлева (Россия, г. Чебоксары)

Статья посвящена рассмотрению проблемы подготовки педагога-музыканта в вузе, содержательной основой которой определены этнокультурные традиции, бытующие в современном сельском социуме и являющиеся важным фактором формирования у бакалавров педагогического образования готовности к практической работе в сельской школе.

Ключевые слова: педагог-музыкант, профессиональная подготовка, вуз, этнокультурные традиции, сельский социум

TEACHER TRAINING-MUSICIAN IN THE CONTEXT OF THE UNIVERSITY ON THE BASIS OF THE ETHNO-CULTURAL TRADITIONS OF THE RURAL SOCIETY

KuznetsovaLudmilaVasilievna
j. Ped., Professor
Chuvash State Pedagogical University. I.Y. Yakovleva
(Russia, Cheboksary)

The article is devoted to consideration of the problem of training teachers in high school, content based on defined ethno-cultural traditions, attitudes in contemporary rural society and are an

important factor in the formation of the Bachelors teacher education readiness for practical work in rural schools.

Keywords: teacher-musician, training, University, cultural traditions, rural society

Актуальность проблемы профессиональной подготовки педагога-музыканта в условиях вуза на основе этнокультурных традиций села обусловлена потребностью государства и общества в кадрах высокой квалификации, могущих реализовывать образовательные стандарты общего образования вне зависимости от конкретных условий обучения: среда – поликультурная, этническая, статус местности – город, село. В соответствии с этимФедеральный государственный стандарт высшего педагогического образования в качестве важнейшей задачи, стоящей перед выпускником бакалавриата, определяет для обеспечения качества образования формирование образовательной среды, в частности, организацию культурного пространства.

Будущий педагог должен отчетливо представлять, что сельский социум имеет ряд преимуществ перед городским. В их числе: бытование традиций народной педагогики как органичного способа воспитания детей, когда они растут и развиваются у всех на виду (общественное одобрение, или общественное порицание); учителя больше, чем в городе, знают о детях, их семейных условиях и традициях и т.д. Тем самым сельский социум представляется будущему учителю музыки самообразовательной педагогической платформой.

Рассмотрим это с точки зрения сельской образовательной среды как главного фактора музыкального обучения и воспитания детей. В сельской местности отсутствие больших концертных залов и театров, где учитель мог бы непосредственно вводить детей в мир музыки «высокой пробы» (имеется в виду классическая музыка и лучшие образцы песенных жанров), а также несколько ограниченные возможности непосредственного общения с коллегами –

учителями музыки (в селе, как правило, одна школа) создают определенные трудности учителю для расширения музыкально-образовательной среды детей. Справедливости ради отметим, что сельские школьники, как и городские, имеют равные возможности расширения культурного пространства через Интернет. Однако он не заменит живого, непосредственного общения с музыкальными шедеврами и их исполнителями.

Сельский учитель музыки является, как правило, единственным в селе педагогом-музыкантом, значит, и организатором всех музыкальных мероприятий – концертов, конкурсов, праздников и т.д., то есть специалистом широкой квалификации. И здесь важно знать и иметь в виду особенности этно- и социо- культурных традиций, чтобы органично их водить в образовательный процесс.

Одной из таких традиций является ощущение человеком близости к самому первородному – к природе, отношение ней как к необходимой части жизни на селе. Вот и учитель музыки, чьей миссией является «сеять разумное, доброе, вечное», должен сообразно этой традиции выстраивать свою работу природосообразно. Памятны в этой связи слова великого педагога К.Д. Ушинского: «Зовите меня варваром в педагогике, но я вынес из впечатлений моей жизни глубокое убеждение, что прекрасный ландшафт имеет такое огромное воспитательное влияние на развитие молодой души, с которым трудно соперничать влиянию педагога, что день, проведенный ребенком посреди рощи и полей, когда его головой овладевает какой-то упоительный туман, в теплой влаге которого раскрывается все его молодое сердце для того, чтобы беззаботно и бессознательно впитывать в себя мысли и зародыши мыслей, потоком льющиеся из природы, что такой день стоит многих недель, проведенных на учебной скамье» [3, С. 52–53].

В унисон этим словам звучит мысль А.П. Айдака, легендарного председателя колхоза «Ленинская искра» Ядринского района Чувашской Республики, выраженная в его книге «И взойдут семена»: «Представляется, что сейчас уже

человечество в целом, стремясь удовлетворить все новые и новые свои потребности, ложно считая их истинными ценностями, может потерять действительную, главную ценность, и самое что ни на есть «молоко», сокровенную суть этой ценности – хрупкий, как сейчас знаем, мир природы нашей голубой планеты, способной лелеять человечество, пока светит Солнце» [1, с 17].

Многонациональная Россия богата своими национальными традициями, особенно крепко коренящимися и действенными в сельской местности. Потому в вузе, работающем в национальной республике, в профессиональной подготовке педагогов-музыкантов необходимо разрабатывать программы, курсы, спецкурсы этнокультурной направленности с включением в содержание соответствующих дисциплин традиционных художественных традиций, бытующих и востребованных в сельском образовательном социуме. Так, программа профессиональной подготовки педагогов-музыкантов в Чувашском государственном педагогическом университете им. И.Я. Яковлева «Этнокультурные традиции в музыкальном обучении и воспитании» направлена на формирование у студентов целостного представления о музыкальных традициях как важнейшем факторе этнокультурного воспитания детей и умений их применения в практической педагогической деятельности в общеобразовательной школе.Данный целевой ориентир реализуется через решение следующих задач:

- вооружение бакалавров педагогического образования знаниями особенностей этнокультурных традиций чувашского народа;
- изучениеи освоение основных жанров музыкального творчества, их включенность в обрядово-праздничную культуру;
- формирование навыков методического и творческого применения знаний и умений в области музыкальных традиций чувашского народа в этнокультурном воспитании школьников

на основе использования народных песен как образцов народной культуры, исполнения их в урочной и внеурочной музыкальной деятельности детей, в организации детских игр, фольклорных ансамблей, народных праздников на основеинтеграции художественной культуры родного края в уроки музыки, изобразительного искусства, художественного труда, литературы и истории.

В логике реализации данных задач необходимо рассмотрение культурологических и историко-педагогических положений, таких как: этнокультурные традиции как фактор сохранения «культурного лица» мира, этнокультурные традиции как исторический феномен, этнокультурные традиции как педагогический феномен, этнокультурные традиции в современном образовательном социуме, сквозь призму которых конкретизировано тематическое построение всей программы.

В контексте проблемы, рассматриваемой в данной статье, приоритетными темами стали те, которые обращены к сельскому учителю музыки: «Академик Г.Н. Волков о роли народной песни в воспитании детей», «Идеи И.Я. Яковлева о значении народной культуры в формировании образованной личности», «Народная песня в педагогической системе Симбирской чувашской учительской школы», «Музыка в календарно-обрядовых праздниках весенне-летнего, осенне-зимнего циклов», «Чувашские хороводы как художественное действо, «Чувашская свадьба», «Особенности календарных праздников», «Детские игровые песни».

Важной частью программы стали темы, особенно актуальные для сельского учителя в плане введения в музыкальные занятия, музыкальный досуг детей и взрослых фольклорных произведений. На этом матеиалепроблема аутентичности и стилизации образцов музыкального фольклора в деятельности фольклорных коллективовисследуется на основе рассмотрения традиций и современного бытования чувашского детского музыкального фольклора, егоинтерпретации, механизмов (форм и методов) реконструкции.

Особенно ценным достоянием села являются семейные традиции. Если до недавнего времени – середины XX века – учуваш в семьях знали родных до седьмого колена и были традиционным трехпоколенные семьи, то и сейчас крепость семейно-родственных связей является традицией и непреложным правилом жизнеспособности самой семьи. В качестве исторической справки: чуваши, благодаря крепости семейно-родственных связей не утратили древнейший язык и древнейшие художественные традиции (устный и музыкальный фольклор, народные ремесла, обряды и праздники. Поэтому молодому учителю музыки необходимо помнить о том, что музыкально-фольклорная деятельность и сегодня является важным фактором укрепления межпоколенных связей.

Будущий педагог-музыкант в условиях обучения в бакалавриате должен знать структурно-содержательную характеристику народной музыкальной культуры (категории, понятия, основные виды и жанры), этнические особенности чувашского народного искусства и этнокультурные параллели в исторической обусловленности; уметь определять основные особенности чувашской народной музыки (в трех этнических группах анатри, анатенчи, вирьял). На этой основе бакалавр демонстрирует владение навыками применения возможностей региональной культурной образовательной среды для организации образовательной и культурно-просветительской деятельности, навыками методического применения произведений чувашской народной музыки, в целом – народной художественной культуры в общеобразовательной школе.

Истоками, определяющими образовательную среду педагога-музыканта, чья профессиональная деятельность будет проходить в условиях поликультурного социума, являются народнопедагогические и этнокультурные традиции. Соответственно, в образовательном процессе доминирующимистановятся такие их ценностные основы, как: «этнокультурные (паритетность языков той среды, в которой личность образовывается как человек культуры, знание

культуры своего и других народов, проживающих в той местности, где учится (и будет работать – К.Л.) будущий педагог; межэтническая толерантность; ...понимание значения социокультурной миссии педагога (просветительская работа); приобретение умений создания социально безопасной и бесконфликтной среды ученика (языковой, ментальной) и педагогической организации досуговой деятельности учащихся» [3, с. 182].

Таким образом, результатом подготовленности педагога-музыканта к практической работе в сельской местности является его компетентность в области реализации в музыкальном образовании школьников этнокультурных традиций сельского образовательного социума.

Литература

1. Айдак, А.П. И взойдут семена. Природоохран. деятельность колхоза «Ленинская искра» Ядрин.р-на [Текст] / А. П. Айдак ; [Предисл. В. И. Данилова-Данильяна]. – Чебоксары : Чуваш.кн. изд-во, 1993. – 52 с.

2. LiudmilaV. Kuznetsova, NataliaS. Morova, LarisaV. Lezhnina, Tamara V. Talanova. Ethnocultural and Social Dominants of Pedagogical Education in Conditions of National Region.Review of European Studies, Vol. 7, No. 8, 2015; p 182.

3. Ушинский, К. Д. Биографические материалы // Собр. соч.: В 11 т. Т. 11. – М., 1952. – С. 52–53.

© Кузнецова Л.В., 2018

УДК 371.1

ФАКТОРЫОРГАНИЗАЦИИ ИССЛЕДОВАТЕЛЬСКОЙ ДЕЯТЕЛЬНОСТИ ВОСПИТАТЕЛЯ

Куликова Оксана Анатольевна
воспитатель Муниципального бюджетного дошкольного образовательного учреждения №283 г.
(Россия, г. Челябинск)

В статье делается попытка описать условия организации исследовательской деятельности воспитателя дошкольной образовательной организации.

Ключевые слова: исследовательская деятельность, исследовательская деятельность воспитателя

ORGANIZATION OF THE METHODOLOGICAL SUPPORT FOR THE RESEARCH ACTIVITY OF THE TEACHER

Kulikova Oksana Anatolyevna
educator, Municipal budget preschool educational institution No. 283 city of (Chelyabinsk, Russia)

In the article an attempt is made to describe the content of methodological support for the organization of research activities of teachers of an educational organization.

Keywords: methodological support, research activity, research activity of the teacher

Проблема организации работы воспитателей дошкольных образовательных организаций по повышению своего мастерства сегодня получила особую актуальность. Организация исследовательской деятельности является одним из путей этой работы.

Одним из аспектов организации исследовательской педагогической деятельности является методическое обеспечение педагогического коллектива, и прежде всего это обеспечение практиков необходимой информацией.

Методическое объединение обеспечивает реализацию процесса развития исследовательской деятельности воспитателей, включает в себя теоретические знания по воспитанию дошкольников, по дошкольной педагогике и возрастной психологии. В то же время для организации исследовательской деятельности необходимы методические знания педагогов, и по организации собственной исследовательской деятельности и по организации практических исследований воспитанников, чтобудет свидетельствовать о компетентности воспитателей. В ДОУ необходимо создать условия для изучения и распространения такого опыта, чему могут способствовать: возможность ведения портфолио; организация проведения дней открытых дверей; размещение инноваций на сайте ДОУ, организация научно-исследовательских конференций, организация смотров стендовых докладов по итогам исследований [1,4].

При этом все используемые формы и методы в исследовательской деятельности воспитателей должны соотноситься с задачами и условиями конкретного содержания воспитательной деятельности и отличаются ориентированностью на конечный результат.

С нашей точки зрения, работа методического обеспечения должно быть представлено внутренними процессами и обеспечивать деятельностный подход в реализации исследовательской деятельности педагогов дошкольной образовательной организации.

Мы считаем необходимым выделить такие внутренние процессы, как организация практико-ориентированного подхода, который предусматривает

– выявление и обоснование актуальных проблем общего и дополнительного образования детей (форумы, деловые игры

«Фирма», «Новые педагогические технологии как одно из важнейших условий эффективной работы ДОУ», «Развитие культуры речи педагога и воспитанников», дискуссии «Организация инновационной и исследовательской деятельности в ДОУ», «Возможности групповой формы работы с дошкольниками», «Особенности организации практических исследований дошкольников»);

– определение задач и содержания профессиональной переподготовки педагогов с учетом выявленных педагогических проблем, существующих в воспитательной деятельности детского сада;

– диагностику профессиональных трудностей, с которыми сталкиваются воспитатели, и учет их при определении всех компонентов переподготовки кадров и повышения профессионального мастерства воспитателей;

- моделирование и освоение воспитателями современных технологий в воспитательной деятельности (родительские клубы, конференции и деловые игры с родителями, стратегии «Шесть шляп»). Все перечисленные формы методической деятельности в педагогическом коллективе дошкольной образовательной организации помогают совершенствоваться как опытным, так и начинающим воспитателям педагогам свое место в исследовательских педагогических проектах [3,4].

Необходимо отметить, что необходимо включать в программы методических недель обсуждение хода и результативности исследовательских педагогических проектов.

Такие формы методического обеспечения исследовательской деятельности, как профессиональные конкурсы для воспитателей, теоретические и практические семинары, открытые занятия, проектная педагогическая деятельность, позволяют с мотивировать педагогов на участие в исследовательской деятельности. Результаты такой работы вызывают потребность у педагогов в создании педагогических проектов, что обогащает методический уровень организации воспитательной деятельности.

Таким образом, по нашему мнению, наиболее значимыми, существенно влияющими на эффективность организации исследовательской деятельности педагоговв целом, и учителей начальных классов, в частности, являются следующие педагогические условия, которые должны быть созданы в образовательной организации и реализовываться, в том числе, и через методическое обеспечение учебно-воспитательного процесса:

- обновление и корректировка организационных, содержательных и методических составляющих;
- повышение мотивации педагогических работников на основе стимулирования самообразовательной деятельности;
- создание личностно ориентированной среды в учебной организации и комплексный характер ее ресурсного обеспечения;
- мониторинг преодоления ограничений профессиональной компетентности на основе самообразования субъектов образовательного процесса;
- организация проектной и исследовательской деятельности [1,2,4].

Педагог отслеживает результативность своих новшеств и производит коррекцию своей деятельности. Таким образом, исследовательская и проектная педагогическая деятельность расширяют и углубляют его профессиональные знания и умения, помогают сформировать его инновационный потенциал.

Воспитатель в исследовательской и инновационной деятельности демонстрирует свое педагогическое творчество, связанное с внедрением новых интегрированных, модифицированных приемов работы: игры по формированию духовных качеств личности, разработка родительских собраний с применением современных технологий и интерактивных методов; создание авторских программ дошкольного и дополнительного образования и др. [2,3].

Современный классный руководитель использует во внеурочной деятельности возможности системы дополнительного образования.

Необходимо отметить еще одну проблему, которая решается в рамках методического сопровождения исследовательской деятельности, это развитое теоретическое мышление учителей. Данная проблема развития теоретического мышления педагогических работников может решаться:

- на конференциях («Воспитательная деятельность в условиях деятельностного подхода в условиях реализации ФГОС ДО», «Теоретические и практические аспекты исследовательской деятельности воспитателей», и др.);
- семинарах («Учим детей приемам исследования», «Шесть вопросов-море ответов», «Использование активных приемов на занятиях с дошкольниками»); - создании методических пособий и рекомендаций для воспитателей [2,3].

Литература

1. Верховых, И.В. Проектная деятельность младших школьников в процессе изучения основ православной культуры [Текст] /И.В. Верховых, Н.П. Шитякова: Основы православной культуры: учебно-методическое пособие. – Челябинск, 2012. – С. 6-12.

2.Козлова, Н.А. Стимулирование инновационной деятельности учителя начальныхкласов. /В сб: практические аспекты дошкольной и школьной педагогики. Сборник статей по материалам I международной заочной научно-практической конференции.- Новосибирск. 2015. С. 78-82

3. Козлова Н.А. Подходы в управлении инновационной деятельностью учителей начальных классов./ Н.А Козлова, О.А. Шишкина. Инновационные технологии обучения, воспитания и социально- психологических процессов сб. науч. тр. по мат-лам I межд. научно-практ. конф. (Нижний Новгород, 30 июня 2016 г.). – Нижний Новгород, 2016. С. 57-63

4. Козлова Н.А. Преемственность дошкольного и начального образования. /Н.А. Козлова, Е.А. Хажинская. В сборнике: Педагогика и психология, культура и искусство Сборник научных трудов по материалам Международной научно-практической конференции.- Санкт-Петербург, 2017. С. 30-34

©Куликова О.А., 2018

УДК 658

РОЛЬ ЛИН-ТЕХНОЛОГИЙ В ПРОАКТИВНОМ УПРАВЛЕНИИ ЗНАНИЯМИ

Плетнева Татьяна Викторовна
к.э.н., доцент, руководитель магистерской программы
«Экономика бережливого производства»
ФГБОУ ВО «Удмуртский государственный университет»
(Россия, г. Ижевск)

Использование технологий бережливого производства применительно к образовательному процессу представляет немалый интерес, так как образование считается способным совершенствовать развитие других сфер государственного управления. Использование инструментов бережливого производства в образовании является сегодня элементом стратегии образовательных учреждений и путь к модели про активного управления знаниями.

Ключевые слова: бережливое производство, проактивные знания, образование

THE ROLE OF LIN-TECHNOLOGIES IN PROACTIVE KNOWLEDGE MANAGEMENT

Pletneva Tatyana Viktorovna
Ph.D., associate professor, head of the master's program
"Economics of Lean Production"
FSBEI of HE "Udmurt State University" (Izhevsk)

The use of lean production technologies in relation to the educational process is of considerable interest, since education is considered to be able to improve the development of other areas of government. The use of lean production tools in education is today an element of the strategy of educational institutions and the path to a model of active knowledge management.

Keywords: lean production, proactive knowledge, education

В настоящее время принципы и инструменты «бережливого производства» достаточно востребованы не только в производстве, но также и в социальной сфере, в том числе в образовании.

Возвращение элементов научной организации труда в виде принципов бережливого производства обусловлено несколькими причинами. Во-первых, совершенствование системы менеджмента качества образовательного процесса имеет тенденцию внедрения наиболее эффективных методик управления образованием, среди которых принципы бережливого производства считаются наиболее эффективными и несущими быструю отдачу. Во-вторых, бережливое производство основывается на таких задачах, которые особенно интересны в современной экономике и направлены на снижение различных затрат. В-третьих, бережливое производство является взаимодополняющим сочетанием рыночных механизмов хозяйствования и административно-командных методов управления.

Как известно, концепция бережливого производства предусматривает не сокращение расходов, а устранение потерь. Традиционно под потерями понимаются процессы, которые не создают дополнительной ценности потребителям.

Реализация принципов бережливого производства в деятельности образовательного учреждения, как и на производстве, поможет определять и устранять проблемные зоны. Суть данной работы - в создании комфортных для сотрудников и для студентов условий в университете, а также - в подготовке выпускников нового качества, в производстве нового типа ресурсов для новой экономики – талантов, знаний и новых бизнесов. Как отмечает к.пед.н. С.Д.Якушева: «При переходе к цифровым технологиям, к иному способу обработки информации, стали востребованы люди совершенно иного склада, с совершенно иным устройством сознания – способные к творчеству и сопереживанию, способные масштабно мыслить» [1,с.9]

В настоящее время выходит так, что учреждения высшего образования не дают профессию как таковую. ВУЗ дает уровень образования и его направленность. Тот факт, что из официального названия ВУЗов убрали слово «профессиональный», не оставляет в этих выводах никаких сомнений.

Однако, в ВУЗах существуют программы прикладного бакалаврита и магистратуры, которые предполагают подготовку практико-ориентированных работников. От современных выпускников ВУЗа, в первую очередь магистров, руководители организаций ожидают наличие умений внедрять передовые методики, работая в различных отраслях материального производства, отраслях социально-культурной ориентации и сферы услуг России. Обучающиеся должны уметь устанавливать причинно-следственные связи; анализировать новые идеи и знания в контексте уже имеющихся; отвергать ненужную или неверную информацию; понимать, как различные части информации связаны между собой; выделять ошибки в рассуждениях; избегать категоричности в утверждениях; определять ложные стереотипы, ведущие к неправильным выводам.

Реализация данной задачи невозможна без непрерывного обучения и совершенствование образовательных методик преподавателей ВУЗов. Преподаватели, привыкшие к тем методикам, которые они использовали многие годы, испытывают большую трудность в том, чтобы начать преподносить материал в ином ключе, в соответствии с современными стандартами. Эта проблема связана с необходимостью перестройки мышления. Преодоление данной сложной ситуации возможно с внедрением такого инструмента лин-технологий, как кайдзен.

Кайдзен «непрерывное обучение и совершенствование» – взаимосвязь процессов развития и вовлечения персонала в непрерывное совершенствование стандартов и деятельности организации. Кайдзен порождает мышление, ориентированное

на процесс, поскольку, чтобы получить более высокие результаты, надо сначала улучшить процесс.

Данный подход не в коей мере не противоречит современным образовательным стандартам, основой которых является метапредметный подход в образовании. Значение метапредметного подхода в образовании состоит в том, что он позволяет сохранять и отстаивать в обществе культуру мышления и культуру формирования целостного мировоззрения.

Метапредметные результаты образовательной деятельности - это результат применения знаний нескольких учебных предметов в решении учебной задачи, проблемы или решении реальной жизненной ситуации. [2,с.163]

Поэтому сегодня преподаватель ВУЗа должен понимать суть метапредметов, и того, как можно применять метапредметный подход на занятиях, для чего необходима организация повышения квалификации преподавателей. Однако, отправной точкой непрерывного совершенствования преподавателя является позитивное отношение к изменению и совершенствованию методов своей работы. Сам процесс обучения становится постоянным, повсеместным и непрерывным. В этом отражается суть философии кайдзен.

Современный преподаватель ВУЗа должен владеть умениями включению обучающихся в различные виды и формы активного обучения, организации посещения обучающимися предприятий. Например, для магистрантов, обучающихся по программе «Экономика бережливого производства», предприятий, внедряющих концепцию бережливого производства. Только при таком подходе формируется проактивное мышление выпускников ВУЗа и инновационное поведение для выработки новых навыков, полезных современной организации

В результате реализации таких изменений в числе ожидаемых эффектов в научной сфере могут стать итоги непрерывных исследовании внутренних процессов, новые

методики их совершенствования, обобщение, научное описание и тиражирование опыта. В образовательной деятельности эффекты будут выражаться в появлении новых образовательных продуктов, организации непрерывного процесса обучения с качеством образовательных услуг, отвечающих потребностям внешних и внутренних потребителей.

В современном обществе значительно возросла социальная роль образования, именно образование становится сегодня одним из важнейших факторов формирования нового качества экономики и общества, от его социальной направленности и эффективности в значительной степени зависят перспективы прогрессивного развития как региона, так и страны в целом.

Поэтому сегодня так необходимо проактивное управление знаниями.

Формирование проактивного мышления и поведения для выработки новых навыков, полезных современной организации, умение формулировать проблемы и брать не себя ответственность за их решение, все это является сегодня актуальной задачей высшего образования.

Литература

1. Якушева С.Д. Профессионально-педагогический инжиниринг в инновационной деятельности образовательного учреждения:теория и практика:монография.2-е изд., испр. и доп. М.:АПКиППРО, 2012. - 308с.

2. Ерофеева Н.Ю. Управление. Проектирование. Инновации: учебное пособие.- Ижевск: Издательский центр «Удмуртский университет», 2018. - 194с.

© Плетнева Т.В., 2018

УДК 80-312.1/.5

ФОРМИРОВАНИЕ ТЕРМИНОЛОГИЧЕСКИХ СИСТЕМ ДЛЯ МАТЕМАТИКИ И ИНФОРМАЦИОННЫХ ТЕХНОЛОГИЙ

Рахимбоева Хулкар Гайратовна
студент магистратуры
Ургенчского государственного университета

В статье представлен обзор различных типов терминов и мнений различных ученых. Изучается понятие деривации и ряд приоритетов в области терминологии в мире.

Ключевые слова: термины, деривация, формирование, процесс, концепция, обучение

FORMATION OF TERMINOLOGICAL SYSTEMS FOR MATHEMATICS AND INFORMATION TECHNOLOGIES

The article provides an overview of the different types of terms and the opinions of various scholars. A number of priorities in the field of terminology in the world are studied and the concept of derivation is also studied.

Key words: terms, derivation, formation, process, concept, training

Одной из основных задач, стоящих перед мировыми лингвистами в эти дни, является определение условий различных дисциплин, языкового анализа и перевода терминов.

Термины являются продукцией человеческого мышления, что в свою очередь является основной частью научно – технического языка, применяющийся в качестве инструмента для формирования принципов, правил, законов и теорий. Кроме того, эти термины служат в качестве нужных

источников для повседневной профессии, не только лингвистам, но и специалистам различных сфер.

В процессе изучения было определено, что формирование и утверждение терминологических систем для русской и английской терминологий развиваются и обогащаются, в основном, опираясь на два источника: внутренние возможности языка и элементы иностранных языков (слова и фразы). В частности, Г.О. Винокур утверждал, «термин – это не отдельное слово, а скорее слова, исполняющие функции наименования»[1]. По мнению А.С. Герда, ученного открывшего своеобразное понимание о термине, сам термин, прежде всего, взаимосвязан словом, описывающим научное значение[2]. Но стоит учесть, что данное научное понимание выражает только основные и важные характеристики. Однако, в своем определении, термин имеет более широкий смысл. Определено, что главным ключом решения этого вопроса о термине, прежде всего, является максимальное формирование и точное моделирование данного специфического знания. Нормативные требования к терминологии определены систематическим контекстом терминологии, составленным основателем русской школы терминологии Д.С. Лотте[3].

В глобальном масштабе, в сфере терминологической науки ведутся ряд новых изучений, включая следующих:

Анализ, на английском и русскому языках, семантических, структурных и лексических слоев терминологии, относящийся к предметам таких как, математика и информационные технологии; усовершенствовать словарей в этой области; Формирование знаний о математике и информационных технологиях в подрастающем поколении; Сравнение деривационных характеристик терминов,

[1] Винокур Г.О. О некоторых явлениях словообразования в русской технической терминологии/Татаринов В.А. История отечественного терминоведения – Т. –Классики терминоведения. Очерк и хрестоматия. – М.: Московский лицей, 1994. – С. 218 - 284.

[2] Герд А.С. Еще раз о значении термина // Лингвистические аспекты терминологии.– Воронеж: Изд-во Воронеж.ун-та, 1980. – С. 3-9.

[3] Қаранг: Лотте Д.С. Краткие формы научно-технических терминов. – М.: Наука, 1971.; Лотте Д.С. Основы построения научно-технической терминологии. Вопросы теории и методики. — М.: Изд-во АН СССР, 1961.

касающийся математике и информационных технологий на английском и русском языках.

Изучение терминологии математики и информационных технологий является одной из проблем русском лингвистики. В связи с этим необходимо изучить терминологические системы разных языков, которые, в свою очередь, не должны быть аналогичными.

Терминологическая деривация является ключевым элементом экологической терминологической системы, что так же является инструментом стабилизации, формулирования, и развития. Кроме того, можно анализировать все процессы деривации в качестве результата деривационной возможности и когнитивные качества экологических терминов.

Английское слова	Английское определение	Русский перевод
Acute angle	An angle which measures below 90°	острый угол
Additive inverse	The opposite of a number or its negative	аддитивная инверсия
Bisect	To divide into two equal sections	делить пополам
Network	A network is a group of computers connected to each other in order to send and receive data	сеть
Circumference	The distance measured around a circle	окружность

В целом, деривация приравнивается к термину словообразования при определении процессов образования слов. Однако, после определения лексической деривации от синтаксической, значение слова деривация используется для процессов как формирование языковых форм вне коренного значения слова[4]. В процессе расширения значения термина «деривация», деривационные процессы стали изучаться на контекстуальном уровне, что в дальнейшем изучалось дериватологией.

[4] Курилович Е. Очерки по лингвистике.– М., 1962. –С 57-70.

Концепция деривации изначально была внедрена Ежи Куриловичом, одним из успешных членов лингвистической школы в Праге в XX веке. После публикации ученым статьи под названием «Деривация лексическая и деривация семантическая», дериватология стала обширно изучаться в русской лингвистике[5] математике и информационным технологиям. Ниже приведены некоторые основные термины для математики и информационных технологий и их переводы на английский и русский языки.

Литература

1. Винокур Г.О. О некоторых явлениях словообразования в русской технической терминологии/Татаринов В.А. История отечественного терминоведения – Т. –Классики терминоведения. Очерк и хрестоматия. – М.: Московский лицей, 1994. – С. 218 - 284.

2. Герд А.С. Еще раз о значении термина // Лингвистические аспекты терминологии. – Воронеж: Изд-во Воронеж.ун-та, 1980. – С. 3-9.

3. Лотте Д.С. Краткие формы научно-технических терминов. – М.: Наука, 1971.;

4. Лотте Д.С. Основы построения научно-технической терминологии. Вопросы теории и методики. – М.: Изд-во АН СССР, 1961.

5. Курилович Е. Очерки по лингвистике. – М., 1962. – С 57-70.

6. Курилович Е. Деривация лексическая и деривация синтактическая // Очерки по лингвистике. – М.: Иностранная литература, 1962.

© Рахимбоева Х.Г., 2018

[5] Курилович Е. Деривация лексическая и деривация синтактическая//Очерки по лингвистике.-М.: Иностранная литература, 1962.

УДК 323.329.058

СТАНОВЛЕНИЕ ЛИБЕРАЛЬНОЙ ИДЕОЛОГИИ В РОССИИ: ЭТАПЫ И ОТЛИЧИТЕЛЬНЫЕ ОСОБЕННОСТИ

Синько Ольга Васильевна
к.полит.н., доцент
Дальневосточный федеральный университет, Школа педагогики
(Россия, г. Уссурийск)

В статье рассматриваются основные теоретические принципы либерализма, оказавшие большое влияние на формирование либеральной идеологии в России XIX - XX вв.

Ключевые слова: либеральная идеология, ценности индивидуальной свободы и прав человека, законность, правопорядок

FORMATION OF LIBERAL IDEOIOGY IN RUSSIA: STAGES AND DISTINCTIVE FEATURES

Olga Sinko
k. poured. n., associate professor
Far Eastern Federal University, School of Pedagogy
(Ussuriisk, Russia)

The article Cricket is Basic theoretical principles of liberalism, Who had a great influence on the formation of liberal ideology in Russia XIX-XX centuries.

Keywords: Liberal ideology, values of individual freedom and human rights, legality, rule of law

Согласно Конституции Р.Ф. “Россия является демократическим, федеративным, правовым государством, в котором установлена республиканская форма правления” [1, с.

4]. Основные признаки правового государства: народовластие, гарантия реализации прав и свобод человека, верховенство права в государстве, соответствуют принципам идеологии либерализма. Это не случайно, ведь идеи правового государства были развиты именно представителями либерального течения. В Западной Европе классиками либерализма являются Д. Локк, Ш. Монтескье, И. Кант. В Россию идеи либерализма пришли в середине XIX века, они нашли отражение в работах Б.Н. Чичерина, П.И. Новгороцкого, Б.А. Кистяковского.

Либеральная теория представляет собой определенное мировоззрение, имеющее философские, социальные, этические, экономические и политические аспекты, которые связаны друг с другом, взаимно друг друга дополняют, но в то же время обладают самостоятельностью.

Анализируя отличительные черты либерализма, следует отметить ярко выраженный индивидуализм. Он заключается в утверждении приоритета личности перед интересами общества или группы. Этот принцип воплощается в широком спектре взаимоотношений личности и общества: от представления об обществе как о совокупности индивидов, осуществляющих собственные интересы, до более широкого аспекта, при котором, человек рассматривается как существо социальное, нуждающееся одновременно и в контактах с другими людьми, и в уединении. Однако идея прав и свобод личности, несомненно, лежит в основе всех либеральных теорий, отличая их от других концепций.

Либерализм опирается на приоритет прав человека и ценности свободы личности. Хотя содержание прав, также как и понимание свободы в ходе эволюции либеральных ценностей претерпели существенные изменения, но приоритет свободы как главной для либералов идеи остался постоянным. Основой либерализма является представление о том, что у каждого человека есть свое представление о смысле жизни, и он имеет право реализовывать это представление в меру своих способностей и исходя из своих потребностей. Общество

должно проявлять толерантность и уважение к его мыслям и поступкам, если они не нарушают права и интересы других людей. Теоретики либерализма выработали целую систему гарантий прав личности, в которую входят неприкосновенность частной собственности и принцип веротерпимости, ограничение вмешательства государства в сферу частной жизни, закрепленное законом, народное представительство, разделение властей, идея доминирования правового закона.

Важным принципом, свойственным для либеральной идеологии, является убежденность в возможности постепенного усовершенствования общества, путем реформ, отказ от революционных мер. Либеральная теория содержит определенные требования к характеру общественных преобразований. Принцип либералов – устранение помех личной свободе, создание благоприятных условий для развития личности. Согласно либеральному подходу, первостепенно необходимо устранять неограниченные полномочия государственной власти. Либерализм относится с большим уважением к личным правам человека и готов содействовать расширению возможностей отдельно взятой личности. Либеральному государству полностью чуждо насилие, вмешательство в существующие взаимоотношения людей и все проявления нарушений устоявшихся в обществе принципов. [2, с. 65].

Идеи либерализма, под влиянием французского Просвещения, начали распространяться в среде русского дворянства во второй половине XVIII века. Первоначально они носили неопределенный характер и выражались в критике существующих порядков самодержавия и крепостничества. Наиболее известные деятели этого периода: Новиков и Десницкий. Их идеи были развиты в конце XVIII в. и вначале XIX в. в конституционных и экономических проектах Н. Панина и М. Сперанского, а позже их подхватили и попытались реализовать декабристы. Становление идеологии русского либерализма связано со спорами западников и славянофилов о

путях развития страны на рубеже 1830-1840 гг. Славянофилы выражали взгляды кругов, которые боялись революционного влияния Запада и крестьянского восстания, и поэтому пытались доказать исключительность, самобытность развития славянских народов, неподчинение их общим тенденциям развития европейских народов. Западники критиковали славянофилов, они отрицательно относились к самодержавно-крепостническому строю и деспотическому правлению Николая I, требовали провозглашения буржуазных свобод, выступали за отмену крепостного права сверху, путем выкупа крестьянами наделов. В результате дифференциации оппозиционного движения в середине 50-х годов в России складывается либерализм как особое политическое движение и как доктрина [3, с. 43].

Социальную базу либерализма составляли крупная и средняя буржуазия, обуржуазившиеся помещики и интеллигенция. Российская буржуазия занимала весьма противоречивое положение. Заинтересованная в установлении парламентарных институтов, она из-за боязни движения рабочих и крестьян в то же время мирилась с царизмом. Это противоречие является отличительной чертой политической теории либерализма России. Он был умереннее в политических требованиях, терпимее к абсолютизму и боле склонен к компромиссам с ним. Своеобразие русского либерализма и его место в общественном движении определялись социально-экономическими и политическими условиями развития страны: запоздалой по сравнению со странами западной Европы ликвидацией крепостного права, поздним буржуазным развитием страны, сохранением самодержавного строя и пережитков крепостничества.

Наряду с особенностями развития либерализма в нашей стране, русскому либерализму присущи и общие черты либерализма как идеологического течения: требование ликвидировать феодальные пережитки в экономике, тормозившие развитие капитализма; свобода частного

предпринимательства, невмешательство государства в экономическую сферу, обеспечение минимума гражданских и политических свобод, требование установления конституционной монархии [4, с. 18].

Таким образом, либеральная мысль была направлена на поддержку и обоснование дальнейших реформ в стране. Осуществление этой программы расчистило бы путь развитию буржуазного строя, но оставило бы значительные привилегии помещиков, т.к. сохранило основу его экономического могущества - крупное землевладение и первенство в государственном аппарате. Поэтому либерализм можно рассматривать как компромисс между буржуазией и помещиками при сохранении самодержавия.

Само либеральное движение не было единым, основные противоречия коснулись вопроса об отмене крепостного права и условиях наделения крестьян землей. Либералы, проводившие более радикальную линию, выступили за наделение крестьян землей на менее тяжелых условиях, за уравнение сословных прав, за немедленное ограничение императорской власти представительными органами, за установление гражданских и политических свобод.

Требования умеренных либералов сводились к отмене крепостного права, с сохранением земель и привилегий помещиков, введению местного самоуправления, гражданских свобод. Они горячо поддерживали либеральные шаги правительства, усматривая в них стимул к сплочению всех общественных сил. На примерах реакции 1848-1855 гг. и общественного подъема второй половины 50-х годов умеренные либералы стремились доказать, что репрессии вызывают сопротивление народа, а выступления масс подрывают устойчивость власти. Поэтому их программа была направлена на постепенное, мирное превращение самодержавия в конституционную монархию. Эта идеология нашла свое отражение в работах К.Д. Кавелина, Б.Н. Чичерина и др. Свои надежды они связывали с Александром II, который в

осторожной форме заявил о намерении провести преобразование с целью ослабления последствий николаевской реакции, вызвавшей в условиях войны резкий подъем общественного движения.

В движении русских либералов ярко проявилось стремление провести мирным путем необходимые для развития капитализма реформы, соглашательство с правящей верхушкой. Другими словами, они хотели освободить Россию «сверху», не разрушая монархии царя, не землевладения и власти помещиков [5, с. 23]. Заинтересованные в преобразованиях либералы не были настолько сильны, чтобы вытеснить другие политические группировки и самостоятельно осуществить свою программу. Им противостоял могущественный лагерь крепостников во главе с царизмом. В свою очередь и либералам, и крепостникам угрожал революционно-демократический лагерь.

Реформы 60-х годов расчистили путь развитию капитализма в России, это пошатнуло дух либеральной буржуазии. Реформизм российской буржуазии 60-х годов XIX века, вытекавший из ее слабости и двойственного положения, сохранился и усилился в результате дальнейшего революционного подъема.

В 80-х годах либералы по-прежнему выступали за трансформацию абсолютизма в конституционную монархию и ограничились призывами к императору восстановить дух реформ 60-х годов. Наиболее яркой чертой либерализма этого периода является компромиссность.

Либерализм сохранил свое значительное влияние и в начале XX века. Усиление экономической мощи буржуазии и сохранение самодержавия вызвали активизацию либерализма. В этот период проводятся многочисленные съезды либеральных земских деятелей, издаются журналы, образуются политические организации: союз освобождения, союз земцев-конституционалистов, а после манифеста 17 октября 1905 года организована конституционно-демократическая партия. На рубеже XIX-XX веков, либерализму присущ в большей степени

политический, нежели экономических характер. Это объясняется тем, что именно в политической сфере сохранились старые отжившие формы, в то время как в экономике произошли большие перемены.

В России второй половины XIX в начале XX века в либеральной теории существовало несколько направлений. Несмотря на это можно выделить ряд общих черт либерализма: оправдание политического господства буржуазии; стремление обосновать справедливость буржуазного государства как конечный результат развития общества; идеализация теории конституционного, правового государства и политики либерализма; эклектизм различных философских теорий, попытка выработать синтетическую точку зрения.

Основными направлениями буржуазно-либеральной политико-правовой теории в России второй половины XIX - начала XX в. были юридический и социологический позитивизм (Муромцев, Коркунов, Шершеневич и др.), неогегельянство (Чичерин, Михайловский), неокантианство (Кистяковский и др.). Значительное влияние имели также поднимаемые на щит современным буржуазными идеологами религиозно-мистические и иррационалистические конструкции В. Соловьева и Н. Бердяева. Видным представителем буржуазно-либеральной политической мысли второй половины XIX - начала XX в. был Борис Николаевич Чичерин.

Мировоззрение Чичерина Б.Н. ярко отражает действительность второй половины XIX в., является важным звеном в развитии политических теорий пореформенной России. Политические воззрения Б.Н. Чичерина наиболее полно отразили особенности русского либерализма второй половины XIX в. В работах Чичерина Б.Н. большое внимание уделено равным образом как философским вопросам политики, государства и права, так и программно-целевым установкам либералов.

Труды Б.Н. Чичерина сыграли важную роль в методологическом обосновании научных выводов

“государственной школы”. По его авторитетному мнению, сущность государства – самодержавие. Это общество, живущее на своей территории, управляющееся постоянными законами и имеющее постоянную власть. Признаками государства являются централизация и разграничение частного и публичного права. Государственное право отлично от гражданского тем, что в последнем лицо рассматривается в частой сфере, и здесь действуют договорные отношения. В государстве общество составляет единое целое, и подданные подчиняются правительству, выражающему единую волю, не на основе договора, а на основе закона. В средние века государство отсутствует, в этот период господствуют частный интерес и частное право во всех сферах общественной жизни: публичное право поглощается частным. Данная закономерность, по мнению Б.Н. Чичерина, относится не только к Западной Европе, но и к России. Специфика русского государственного быта – в закономерном развитии русского народа от периода родовых отношений к государственным форма и в активной роли государства в процессе создания общественных элементов. Государство – движущая сила страны, и в интересах укрепления самодержавия оно закрепостило крестьян, создало общину и ввело единодержавие [6, с. 615]. Явившись новым словом в русской исторической науке, его работы в то же время несли на себе яркую печать буржуазно-либеральной ограниченности. Пытаясь обосновать роль государства как главного творца истории, Чичерин Б.Н. тем самым хотел подчеркнуть, что оно должно стать орудием трансформации феодальной России в капиталистическую.

Либерализм, как идеология и политическое течение возник в период разрушения феодальных порядков и установления буржуазных общественных отношений. Источником либеральной идеологии явилась потребность создания такой концепции общественного устройства государства, которая была бы противопоставлена монархическому, абсолютистскому государству. История

либерализма насчитывает более двух с половиной веков, к XX веку либерализм становится влиятельным политическим и интеллектуальным течением. Актуальность идей либерализма сохранила свою значимость и в настоящее время. Политические партии, отстаивающие идеи либерализма, имеют широкую поддержку среди населения, что позволяет им активно участвовать в политической жизни государства.

Литература

1. Конституция Р.Ф. ст. 1 в редакции Законов РФ о поправке к Конституции от 30.12.2017.
2. Зорькин В.Д. Из истории буржуазно-либеральной политической мысли России второй половины XIX – начала XX века. М.: Изд. МГУ. 1975.
3. Малинова О.Ю. Либерализм в политическом спектре России. Особенности либерализма в России. М. 2002.
4. Капустин Б.Г. Начало русского либерализма. Проблема политической философии // Полис. 1994. № 5.
5. Капустин Б.Г., Клямкин И.М. Либеральные ценности в сознание России // Полис. 1994. № 1.
6. Нерсесянц В.С. История политических и правовых учений. М.: Норма. 2012.

© Синько О.В., 2018

УДК 342.951

ГОСУДАРСТВЕННОЕ РЕГУЛИРОВАНИЕ ВНЕШНЕЙ ТРУДОВОЙ МИГРАЦИИ: ТЕОРЕТИКО-ПРАВОВОЙ АНАЛИЗ

Стребков Валерий Николаевич
Магистрант
НИУ «Белгородский государственный университет»

В статье рассматриваются этапы, процесс и проблемы становления правового механизма государственного регулирования внешней трудовой миграции.

Ключевые слова: внешняя трудовая миграция, трудовой мигрант, экономический мигрант, утечка мозгов

STATE REGULATION OF EXTERNAL LABOUR MIGRATION: THEORETICAL AND LEGAL ANALYSIS

Strebkov Valery Nikolaevich
Master student
National University "Belgorod State University"

The article deals with the stages, process and problems of formation of the legal mechanism of state regulation of external labor migration.

Key words: labor migration, labor migrants, economic migrants, brain drain

Террористические акты, произошедшие в Европе в последние годы (в Париже 13 ноября 2015 г. и в Брюсселе 22 марта 2016 г. и др.), поток мигрантов, захлестнувшие страны Западной Европы, с особой остротой подтвердили, что проблема общей политики и безопасности Европейского союза неразрывно связана с миграционным кризисом, став проблемой

мирового масштаба, когда под видом вынужденных мигрантов в Западную Европу въезжают сотни тысяч незаконных (экономических) мигрантов из Африки и Ближнего Востока.

В связи с этим в научной и публицистической литературе последних лет все чаще стали подниматься вопросы внешней трудовой миграции. И это можно считать закономерным конкретно-историческим процессом, поскольку внешняя трудовая миграция сегодня приобрела статус первоочередной проблемы, имеющей значение для обеспечения глобальной и региональной безопасности, а также внутригосударственной безопасности отдельных стран, в том числе для Российской Федерации. Международная трудовая миграция, межгосударственный обмен трудовыми мигрантами между государствами, направленный, как правило, из стран, менее экономически развитых в государства, более развитые является объективной реальностью, естественным и необходимым элементом отношений между странами мирового сообщества [1, с. 7].

Поток внешней трудовой миграции принято условно разделять на два контрпотока – иностранных граждан и лиц без гражданства в Российскую Федерацию и российских граждан из России. В этой связи необходимо отметить их разнонаправленность и, соответственно, различные социально-экономические последствия.

Так, трудовая деятельность российских граждан за границей определяет перспективы развития страны, в частности, в связи с так называемой утечкой умов. Отъезд из страны ученых, специалистов и квалифицированных рабочих является одним из деструктивных факторов в развитии и модернизации России. По отдельным оценкам экспертов, около 1 млн российских граждан осуществляют трудовую деятельность в других странах, и это при том, что в последние годы за рубеж выезжает в среднем около 40 тыс. чел. [2], по другим данным - около 70 тыс. человек [3]. При этом «...в стране 1 млн зарегистрированных безработных, 5,6 млн безработных по

международной статистике. Безработица в России не растет... Но у нашей страны в последнее время возникла серьезная тенденция: наряду с оттоком капитала появляется отток квалифицированных кадров. И это самая негативная тенденция на рынке труда России...», - заявила О.Ю. Голодец во время проведения петербургского международного экономического форума в 2016 года [3].

Критика современной миграционной политики в части внешне трудовой миграции как иностранных граждан и лиц без гражданства в Российскую Федерацию, так и российских граждан из Российской Федерации вызывает ряд справедливых вопросов:

- как организовать эффективную систему иммиграционной селекции без предварительного выяснения способностей потенциальных иммигрантов адаптироваться к новым условиям жизни в российском обществе?

- как интегрировать трудовых иммигрантов в российское общество без должного владения русским языком, знания основ российской культуры и российского законодательства, и главное, как повысить эти знания до приемлемого в российском обществе уровня?

- как минимизировать коррупционные и иные сопутствующие риски, вовлекая в эти процессы образовательные и медицинские учреждения, а также иных заинтересованных субъектов?

- как в условиях высокой криминализации рынка труда иностранных рабочих организовать эффективное частно-государственное партнерство, о котором сегодня так много говорят и без которого в указанной сфере отношений сегодня не обойтись ввиду заинтересованности в существовании подобного рынка со стороны частных лиц?

Основной же вопрос заключается в выяснении путей преодоления уже сформировавшийся зависимости отечественной экономики в дешевой рабочей силе, источником которой и являлась трудовая иммиграция, численность которой

сегодня снижается в связи с новыми требованиями миграционного законодательства.

Глобальные преобразования в политической и экономической сферах, произошедшие в нашей стране в конце XX, начале XXI века, сформировали условия для вхождения России на международный рынок труда. При этом современные формы привлечения в Российскую Федерацию иностранных граждан и лиц без гражданства в качестве трудовых мигрантов и процедура трудоустройства граждан Российской Федерации за рубежом требуют углубленного изучения правового регулирования государственного управления в сфере внешней трудовой миграции, что обусловлено рядом обстоятельств:

- во-первых, выход России на международный рынок труда в цивилизованных формах требует совершенствования соответствующей нормативной базы государственно-правового регулирования внешней трудовой миграции, как в Российскую Федерацию, так и из неё;

- во-вторых, в России должны быть сформированы гарантии прав субъектов внешней трудовой миграции и административно-правовые средства их реализации с учетом общепризнанных принципов и норм международного права;

- в-третьих, реализация методов государственного управления в сфере внешней трудовой миграции должна быть направлена на обеспечение положительного для экономики России баланса внешней трудовой миграции, как из России, так и из неё, так и использования внутренних трудовых ресурсов;

- в-четвертых, требуются эффективные административно-принудительные меры, направленные на предотвращение незаконной трудовой деятельности иностранных граждан в нашей стране, так как наличие в России условий для незаконной миграции названо одной из главных стратегических угроз экономической безопасности страны.

Если рассматривать становление правового механизма государственного регулирования внешней трудовой миграции в

Российской Федерации, то можно выделить четыре этапа его становления:

- первый этап - с 1991 г. по 2002 г.;
- второй этап - с 2002 г. по 2006 г.;
- третий этап - с 2006 г. по 2010 г.;
- четвертый этап - с 2010 г. по настоящее время.

Анализ результатов, достигнутых в рамках указанных этапов правового регулирования внешней трудовой миграции в современный период, позволяет решить следующие задачи:

а) выявить закономерности формирования российского административного законодательства, регулирующего сферу внешней трудовой миграции;

б) выделить особенности этапов развития административно-правового регулирования внешней трудовой миграции;

в) определить условия, которые влияли на административно-правовое регулирование внешней трудовой миграции.

Литература

1. Дадаев О.К. Проблемы внешней трудовой миграции российских граждан (социально-экономический и международный аспекты). Дис. д-ра экон. наук. М., 2008.

2. Труд и занятость в России. 2016: Стат. сб. / Росстат.

3. Голодец О.Ю. Отток кадров за рубеж - самая негативная тенденция на рынке труда в РФ // Официальный сайт Информационного агентства России «ТАСС». <http://tass.ru/obschestvo/2056468> (последнее посещение - 17.09.2018 г.).

© Стребков В.Н., 2018

УДК 340.131.5

СУДЕБНЫЙ КОНТРОЛЬ В СФЕРЕ ЗАКОНОТВОРЧЕСТВА: КОНСТИТУЦИОННО-ПРАВОВЫЕ ВОПРОСЫ ВЗАИМООТНОШЕНИЙ

Филимонов Юрий Валерьевич
к.ю.н., доцент
Западно-Сибирский филиал Российского государственного университета правосудия (Россия, г. Томск)

В статье рассматривается конституционно-правовые вопросы взаимоотношений и взаимодействия органов судебной и законодательной власти в сфере правотворческой деятельности.

Ключевые слова: законотворчество, судебный нормоконтроль, взаимодействие властей

JUDICIAL CONTROL IN SPHERE OF LEGISLATION: CONSTITUTIONAL PROBLEMS OF RELATIONSHIP

Philimonov Yuriy Valerievich
PhD, associated professor
West-Siberian institution of the Russian stare university of justice in Tomsk (Russia, Tomsk)

In this article the author considers constitutional problems of relationship and cooperation of judicial and legislative authorities in sphere of legislative activity.

Keywords: lawmaking, judicial regulatory control, relationship of authorities

Под законотворчеством понимается деятельность по принятию нормативных правовых актов - законов, обладающих высшей юридической силой после конституции государств

[1,с.18]. В законах как в конечной форме реализации права находят отражение объективные факторы общественного развития, потребности и интересы общества, его доминирующих политических сил и социальных групп. Законотворчество неразрывно связано с работой высшего законодательного органа государства – парламента, осуществляющего в конституционном механизме разделения властей законодательную функцию.

Другая ветвь единой государственной власти - судебная власть выполняет функцию, направленную на охрану конституционных устоев, разрешение правовых споров, социальных конфликтов, установление юридических фактов в целях защиты и восстановления нарушенных прав и интересов субъектов права. Итоговые решения судебных органов носят обязательный характер, их исполнение обеспечивается принудительной силой государства. В системе разделения властей судебная власть призвана уравновешивать законодательную и исполнительную власть, сдерживать их от неправомерных решений и действий, что позволяет обеспечить верховенство закона и построение правового государства. Судебная власть, включая органы конституционного правосудия, не может подменять собой деятельность правотворческих органов и самостоятельно создавать нормы права. Назначение правосудия состоит во властной юридической оценке с точки зрения закона жизненного факта, действия, поведения и т.п. Такая юридическая квалификация требуется при проверке закона на конституционность или правового акта на его соответствие нормативному акту, имеющему большую юридическую силу. По своей природе правосудие относится к правоприменительной деятельности, где главную роль играет интерпретация или истолкование судом используемых конституционных и иных юридических норм исходя из разрешаемой в рамках судебного дела правовой ситуации. Только подобным образом устанавливается функциональный баланс между законодательной и судебной

властями как обособленными ветвями единой государственной власти.

Сам же характер отношений между ветвями власти допускает установленную Конституцией Российской Федерации схему взаимоотношений, в частности, применение судебного контроля в отношении правовых актов, издаваемых органами законодательной и исполнительной власти, иными органами публичной власти, но не обратный контроль с их стороны за судебной властью. В правовом государстве подобные взаимоотношения исключены. Но вполне допустимо определенное взаимодействие правотворческих органов с органами судебной власти. Например, органы судебной власти, отправляя правосудие, обобщают практику организации своей деятельности, которая учитывается законодателем при реализации права законодательной инициативы со стороны Конституционного Суда РФ и Верховного Суда РФ.

Конституционный Суд РФ вступает в рабочее взаимодействие с Правительством РФ, Генеральной прокуратурой РФ по исполнению своих итоговых решений [2, с.3.]. Суды общей юрисдикции при осуществлении судебного контроля законности издаваемых правовых актов и их отдельных положений вправе, при наличии соответствующих оснований, признать их недействительными. Тем самым они оказывают регулирующее воздействие на правотворческие органы, принявшие оспоренные правовые акты в части необходимости приведения в соответствие с актами, имеющими большую юридическую силу.

Подобные взаимоотношения органов судебной власти не преобразуют их в субъекты правотворческой деятельности, но они выступают неотъемлемыми элементами механизма разделения властей по обеспечению единства и согласованности единой государственной власти.

Так к одному из эффективных средств обеспечения конституционной законности отнесен судебный конституционный контроль, осуществляемый

Конституционным Судом Российской Федерации, а в субъектах Российской Федерации – конституционными (уставными) судами. По своему функциональному назначению конституционное правосудие представляет собой контрольную правоохранительную деятельность, основанную на преобладании юрисдикционных способов и рассматривается в качестве специализированного механизма охраны нормативного акта высшей юридической силы – Конституции государства [3, с.45]. Без него немыслимо поддержание конституционной законности, а значит и законности в целом. Судебный конституционный контроль обеспечивает функционирование конституции государства как непосредственно действующего права [4, с.30]. Он также направлен на предупреждение издания неконституционных нормативных правовых актов, выявление неконституционных законов, иных нормативных актов или действий, а в случае необходимости – толкование конституции и законов [5, с.23]. Органы конституционного правосудия в субъектах Российской Федерации (конституционные и уставные суды) свою роль в системе региональной власти реализуют в форме контроля за соблюдением конституции либо устава в процессе правотворчества путем проверки нормативных актов с точки зрения соответствия основному закону субъекта Российской Федерации [6, с.22]. В процессе судебного нормоконтроля орган конституционного правосудия не отменяет закон или его отдельные нормы, а дает им юридическую квалификацию (конституционно-правовую оценку и характеристику). Итоговое решение в порядке судебного нормоконтроля создает правовые последствия в виде утраты юридической силы закона, либо его отдельных норм, признания их недействующими, что исключает последующее применение.

Следовательно, судебный нормоконтроль позволяет устранять из нормативно-правовой системы правовые акты или их отдельные положения, имеющих существенные дефекты в содержании или по порядку их принятия и вступающие в

противоречие с правовыми актами и нормами, обладающими большей юридической силой. Суд при разрешении дела об оспаривании правового акта или его отдельных положений устанавливает факт наличия такого противоречия и преодолевает его путем прекращения действия конкретного правового акта или лишения его юридической силы, либо отказывает в использовании незаконного правового акта в пределах разрешаемого дела [7, с.24]. Судебный способ разрешения выявленных противоречий в сфере правотворчества представляется достаточно эффективным, позволяя надежно обеспечивать режим конституционности (законности) в правовой системе государства, способствуя ее стабилизации и упорядочению.

Суд, не обладая собственными правотворческими полномочиями, тем не менее, оказывает регулирующее влияние на сферу правотворчества, вступая в данной сфере в функциональное взаимоотношение и взаимодействие с правотворческими органами по устранению из нормативно-правовой системы неконституционных или незаконных правовых актов, их отдельных положений. В связи с этим у правотворческих органов возникает обязанность в восполнении возникших пробелов в правовом регулировании путем принятия надлежащих, но уже конституционных (законных) норм или правовых актов. Тем самым проявляется сдерживающая функция судебной власти в отношении законодательной и исполнительной власти, направленная на пресечение принятия с их стороны неправомерных решений и издания незаконных правовых актов, обеспечивая данным способом защиту прав, свобод граждан и организаций и интересов государства. Подобным образом осуществляется конституционно-правовое взаимоотношение между органами судебной власти и правотворческими органами в механизме разделения властей.

Литература

1.Законотворчество в Российской Федерации (научно-практическое и учебное пособие) /Под ред. А.С. Пиголкина. - М.: Формула права. 2000. - 608 с.

2.Информационно-аналитический отчет об исполнении решений Конституционного Суда Российской Федерации, принятых в ходе осуществления конституционного судопроизводства в 2016 году (подготовлены Секретариатом Конституционного Суда Российской Федерации в соответствии с пунктом 2 § 67 Регламента Конституционного Суда Российской Федерации) //[Электронный ресурс]. URL: http://www.ksrf.ru (дата обращения: 08.10.2018).

3. Овсепян Ж.Н. Правовая защита конституций. Судебный конституционный контроль в зарубежных странах. - Ростов на Дону: Литера Д. 1992. - 320 с.

4. Митюков М.А., Барнашов А.М. Очерки конституционного правосудия (сравнительно-правовое исследование законодательства и судебной практики), - Томск: Изд-во Том.ун-та, 1999. - 405 с.

5.Конституционный судебный процесс: учебник для бакалавров / отв. ред. М.А. Митюков, В.В. Комарова. – М.: Норма: Инфра-М, 2017. - 352 с.

6. Конституционное правосудие в субъектах Российской Федерации. Сборник нормативных актов. – М.: Юрид. Лит., 1997. - 461 с.

7. Никитин, С.В. Судебный контроль за нормативными правовыми актами в гражданском и арбитражном процессе: Монография / С.В. Никитин. - М.: РАП, 2009. - 300 с.

© Филимонов Ю.В., 2018

УДК371.2

НЕКОТОРЫЕ ФАКТОРЫ УПРАВЛЕНИЯ ИННОВАЦИОННОЙ ДЕЯТЕЛЬНОСТЬЮ ВОСПИТАТЕЛЕЙ ДОШКОЛЬНЫХ ОРГАНИЗАЦИЙ

Хажинская Елена Алексеевна
воспитатель Муниципального бюджетного дошкольного образовательного учреждения №283
(Россия, г. Челябинск)

В данной статье рассматриваются некоторые условия (поддержка инновационной деятельности, инновационная образовательная среда, учет потенциала воспитателей, информационное обеспечение воспитательного процесса) организации инновационной деятельности воспитателей в дошкольной образовательной организации в условиях реализации стандартов

Ключевые слова: инновация, инновационная деятельность, управление инновационной деятельностью, информационное обеспечение

SOME FACTORS OF MANAGEMENT OF INNOVATIVE ACTIVITY OF PRESCHOOL TEACHERS

Chaginskaya Elena Alekseevna,
educator, Municipal budget preschool educational institution No. 283 city of (Chelyabinsk, Russia)

This article discusses some conditions (support of innovative activities, innovative educational environment, taking into account the potential of educators, information support of the educational process) of the organization of innovative activities of educators in preschool educational organizations in the implementation standards'

Keywords: innovation, innovative activity, management of innovative activity, information support

В реалиях работы по реализации ФГОС ДОинновационная деятельность современного дошкольного образования направлена на разрешение каких-либо проблем, конечным результатом которой могут быть новшества или инновации. Данным процессом необходимо управлять, потому что развитие инновационной деятельности в детском саду становится особенно актуальным сегодня, так как является условием благополучной жизнедеятельности организации и обеспечения социальной успешности, как его воспитанников, так и всех работников детского сада. Именно грамотное управление инновационной деятельностью делает дошкольную организацию более конкурентоспособной.

Управление инновационной деятельностью в детском саду включает в себя: формирование условий для повышения интереса воспитателей к инновациям и новшествам; создание экономических условий для принятия и действия нововведений; введение приемов поддержки; изучение и внедрение целесообразных нововведений и продуктивных проектов в расширенную инновационную среду детского сада. [3]

Характер инновационной деятельности педагога зависит не только от уровня его личной готовности к инновационной деятельности, но и от существующих в образовательном учреждении условий.

Р.А. Низамов, М.А. Ушаков, Ж.Г. Шопина понятие «условия» рассматривают как синоним терминов «среда», «обстоятельства», «обстановка».

В.И. Андреев под «педагогическими условиями» представляет собой «результат целеустремленного отбора, конструирования и применения элементов содержания, методов, а также организационных форм обучения для достижения целей» [2,3].

С нашей точки зрения, одним из условий успешной организации инновационной деятельности воспитателя является создание инновационной образовательной среды, в которой созданы организационные, средовые, ресурсные и кадровые условия.

Под инновационной образовательной средой организации, вслед за Забродиной И.В., Козловой Н.А., Фоменко С.Л., мы понимаем учебное социально-образовательное пространство активного и целенаправленного субъект-субъектного взаимодействия участников воспитательного процесса. Такое взаимодействие обеспечит самообразование воспитателей и развитие воспитанников [3,4].

Управление инновационной деятельностью воспитателей должно быть личностно-ориентированным. В этой целью в детском саду должны быть системы диагностики, методического сопровождения педагогической деятельности; поощрения творческих достижений.

Особый интерес вызывает инновационный потенциал педагога, под которым мы понимаем единство творческих и общекультурных характеристик педагога, который демонстрирует готовность изменить свою педагогическую деятельность в соответствии с требованиями стандарта: в отношениях «воспитатель-ребенок», в методах воспитания, в педагогическом мышлении и стиле деятельности [1].

Мы провели анкету среди воспитателей и учителей начальных классов «Мотивационная готовность педагогов к освоению новшеств». Потребность в самовыражении и самосовершенствовании ощущают 85,4% опрошенных, но стремление проверить на практике полученные знания о новшествах и ощущение собственной готовности к участию в инновационной деятельности отметили 34,6% респондентов, более 50% респондентов связывают работу ы данном направлении с повышением заработной платы.

При внесении инноваций в практическую деятельность необходимо наличие средств, методов, которые обеспечивают

формирование инновационного потенциала работника ДОУ. Этим же можно характеризовать инновационный потенциал всех сотрудников детского сада как сообщества профессионалов, готового к реализации в сфере образования инновационных технологий, обеспечивающих эффективную реализацию ФГОСДО.

При организации работы методических объединений мы считаем необходимым использование продуктивных форм: деловые игры («Условия инновационной деятельности в ДОУ», «Педагогические технологии как средства новшеств в детском саду»); дискуссии («Инновации в практике воспитателей», «Совместная деятельность ДОУ школы и семьи по подготовке ребенка к школьному обучению», «Информационные технологии в работе детского сада», «Возможности детского исследования в ДОУ»); дни открытых дверей дошкольной образовательной организации; организация формирования портфолио воспитателей, конференции по исследовательской деятельности сотрудников ДОУ, активное использование Интернет-ресурсов для пропаганды инноваций.[1,3].

Именно при таких условиях, с нашей точки зрения, развиваются индивидуальные творческие способности каждого воспитателя, максимально выявляется, инициируется, используется их индивидуальный опыт и повышается уровень самоопределения в творчестве.

Исследования в области управления инновационной деятельностью педагогов М. Поташника, Т. И. Шамова, С.Н. Фортыгиной и управления современным дошкольными образовательными учреждениями Т. П. Колодяжной, А. А. Майер, А. Д. Шатова, С. А. Езоповой позволяют нам выделить условие организации данной деятельности в дошкольном образовательном учреждении - информационное обеспечение педагогического процесса ДОУ [1,3,4].

Мы считаем необходимым обратить внимание на программный продукт МС-ИОС (разработка компании MatrosSoft), который полностью соответствует требованиям

Федерального государственного образовательного стандарта, в работе с которым педагог может быстро получить информацию о каждом элементе содержания образования; осуществлять календарно-тематическое планирование с функцией автоматического включения планируемых результатов. Комплекс МС-ИОС представляет программное обеспечение, которое состоит из электронной модели содержания образования; психологического мониторинга; мониторинга здоровья и программы разработки основной образовательной программы (ООП). В результате проведенного опроса респондентов мы выяснили, что о данном продукте информировано 15% респондентов, из них большая часть респондентов, которые преступили к педагогической деятельности в текущем году, в то время как комплекс предназначен для помощи в педагогической деятельности по реализации требований ФГОС [2].

Литература

1. Козлова Н.А. Формирование педагогического мастерства учителя начальных классов средствами инновационной деятельности./ Н.А. Козлова, М.В. Полищук. В сб.: Личность и общество: проблемы взаимодействия Материалы VIII Международной научно-практической конференции. 2015. С. 28-30.

2. Фортыгина С.Н. Програмно-техническое оснащение профессиональной деятельности будущего педагога. / Е.В.Андреева, И.В. Забродина, Н.А. Козлова, С.Н. Фортыгина, Т.Ю. Каратаева // "Ученые записки университета имени П.Ф. Лесгафта", № 10 (152) – 2017 год. С.10-12

3. Козлова Н.А. Инновационная образовательная среда как условие повышения профессиональной компетентности педагога. / Н.А. Козлова, И.В.Верховых, И.В. Забродина // Ученые записки университета им. П.Ф. Лесгафта. 2017. № 11 (153). С. 109-113.

4.Фоменко С.Л. Профессиональное становление педагогического коллектива: дис. … драпед. наук : 13.00.01 / Фоменко Светлана Леонидовна. – Екатеринбург, 2007. – 408 с.

© Хажинская Е.А., 2018

УДК 911:616(470.6)

ЗАБОЛЕВАНИЯ НАСЕЛЕНИЯ КАБАРДИНО-БАЛКАРСКОЙ РЕСПУБЛИКИ И СЕВЕРО-КАВКАЗСКОГО ФЕДЕРАЛЬНОГО ОКРУГА: ОБЩЕЕ И ОСОБЕННОЕ

Хашукоева Марьям Николаевна
Кабардино-Балкарский государственный университетим Х.М. Бербекова, (Россия, г. Нальчик)

Заболеваемость является одним из показателей состояния здоровья населения. На его уровень влияет большое количество факторов: наследственность, условия жизни и работы, индивидуальные особенности организма, климатические условия, национальные особенности, плотность населения, интенсивность профилактических мер, степень развития системы здравоохранения и гораздо больше. Важным для развития болезней является также уровень экономического развития страны или региона проживания. В работе рассматриваются заболевания населения Северо-Кавказского федерального округа и Кабардино-Балкарской Республики.

Ключевые слова: болезнь, заболеваемость, здоровье населения, республика, условия жизни

DISEASES OF THE POPULATION OF THE KABARDINO-BALKAR REPUBLIC AND THE NORTH CAUCASUS FEDERAL DISTRICT: THE GENERAL AND SPECIAL

Khashukoeva Maryam Nikolaevna
Kabardino-Balkarian State University H.M. Berbekova (Russia, Nalchik)

Incidence is one of the indicators of the health status of the population. Its level is influenced by a large number of factors:

heredity, living and working conditions, individual characteristics of an organism, climatic conditions, national characteristics, population density, intensity of preventive measures, degree of development of the health care system and much more. The level of economic development of a country or region of residence is also important for the development of diseases. The paper deals with diseases of the population of the North Caucasus Federal District and the Kabardino-Balkarian Republic.

Keywords: disease, morbidity, public health, republic, living conditions

Укрепление здоровья населения является одним из приоритетов социальной политики России. В стране ежегодно регистрируется 180-190 миллионов случаев острых и хронических заболеваний, из которых около 100 миллионов из них имеют недавно диагностированную болезнь. Увеличивается заболеваемость взрослого населения практически по всем классам заболеваний.

Здоровье населения напрямую влияет на экономику страны. Ухудшение здоровья снижает трудоспособность населения, что отрицательно сказывается на производительности труда. Это, в свою очередь, сдерживает экономический рост, рост благосостояния населения. Поэтому изучение тенденций и факторов заболеваемости является одним из наиболее актуальных направлений исследований.

Заболеваемость является одним из показателей здоровья населения, поэтому его исследование необходимо. Информация о заболеваемости населения может определять уровни и структуру распространения болезней среди населения, устанавливать факторы риска, обосновывать и оценивать эффективность внедрения лечебных и профилактических мероприятий. Они необходимы органам здравоохранения для оперативного управления, текущего и перспективного планирования, улучшения системы здравоохранения в целом и отдельных учреждений.

Заболеваемость - это медико-статистический показатель, который определяет совокупность заболеваний, впервые зарегистрированных в календарном году среди населения, проживающего на определенной территории. Это один из критериев оценки здоровья населения. При государственной статистике заболеваемость населения измеряется количеством случаев заболеваний, обнаруженных или принимаемых в клиническом наблюдении в течение года при обращении в лечебные и профилактические организации или во время профилактического обследования. Данные о первичной заболеваемости по основным классам заболеваний ежегодно публикуются Росстатом [3].

Пространственные характеристики и закономерности распространенности различных заболеваний представлены в работах многих исследователей. В 1980-е годы И.А. Гундаров и Н. Л. Зильберт предположили существование связи между показателями здоровья населения и положением области относительно полюсов Земли и экватора [1].

В качестве индикатора этой ситуации они использовали географическую широту. В результате проведенного анализа данных за 1986-1987 гг. выяснилось, что величина смертности в союзных республиках СССР практически линейно увеличивалась, когда перемещалась с юга на север. При этом в Эстонии она была в 1,9 раза больше, чем в Армении. В значительной степени выражалась связь между географической широтой и распространенностью злокачественных новообразований.

В 1987 г. число больных с впервые в жизни установленным диагнозом злокачественной опухоли на 100 тыс. населения в Таджикистане и Эстонии различалось в 3,7 раза.По мерепродвижения на север заболеваемость увеличивалась. Авторы обнаружили положительную коррелятивную взаимосвязь между географической широтой и заболеваниями системы кровообращения и показателями внезапной смерти. В то же время для болезней органов дыхания и смертности от них,

смертности от инфекционных и паразитарных болезней, гепатита корреляция носила отрицательный характер.

В работах отечественных и зарубежных исследователей наблюдается более высокая заболеваемость сахарным диабетом среди жителей северных регионов по сравнению с южными.

Для рака печени характерен рост заболеваемости с севера на юг. В целом, страны мира выявили ясную географическую зависимость числа злокачественных опухолей в репродуктивных и пищеварительных системах у женщин.

T.C. Erren и C. Pekarski предположили, что коренное население арктического региона, где существует длинная полярная ночь, должно иметь более низкую заболеваемость раком по сравнению с жителями умеренных широт из-за снижения уровня мелатонина [2].

Исследования С.В. Ряшенко продемонстрировали стабильную тенденцию к увеличению заболеваемости жителей Сибири (как взрослых, так и детей) как серьезность изменений климата с юга на север[4]. В то же время в южных регионах Сибири показатели доступа населения к медицинской помощи в большей степени зависят от старения населения и уровня загрязнения окружающей среды.

Целью данной работы является изучение распространенности числа вновь выявленных заболеваний среди населения отдельных субъектов Российской Федерации, а именно Северо-Кавказкого федерального округа и Кабардино-Балкарской Республики. Основная задача работы заключается в выявлении различий в уровне заболеваемости в связи с лечением с первым установленным диагнозом у населения.

Всреднем по России первичная заболеваемость (по обращаемости за медицинской помощью) населения всеми болезнями в 2015 г. повысилась по сравнению с 2000 годом в 1,5 раза. При этом уровень заболеваемости остается довольновысоким.

В структуре первичной заболеваемости, болезни органов дыхания (44,1%) находятся на 1-ом месте; травмы, отравления и

внешние причины (10,9%) – 2 место, а затем заболевания опорно-двигательного аппарата (5,9%) – 3-е, заболевания мочеполовой системы (5,8%) - 4-е. Рост болезней органов дыхания составил 18,1%, заболевания сердечно-сосудистой системы и заболевания пищеварительной системы по 1,5%.

Общая заболеваемость населения включает не только данные о пациентах, которые обратились за медицинской помощью, но и о пациентах, выявленных во время профилактических осмотров (в том числе с ранними формами заболевания). В конце XIX - начале XX вв. в России были широко распространены инфекционные заболевания, наблюдались эпидемии кишечных инфекций, оспы, чумы, холеры, малярии, сыпного тифа и т. д., что было в значительной степени обусловлено серьезными потрясениями в социально-экономической и политической жизни страны.

Большинство жителей Северного Кавказа страдают сердечно-сосудистыми заболеваниями. Об этом свидетельствуют результаты медицинского обследования, которое прошли в 2016 году более 1,5 млн. жителей Северо-Кавказского федерального округа (СКФО).

Клиническое обследование проводится для раннего выявления социально значимых хронических заболеваний. Осмотры, которые могут проходить граждане в возрасте от 21 до 99 лет, проводятся каждые три года. Диспансеризация бесплатна, необходим только полис обязательного медицинского страхования.

В таблицах представлены данные Росстата по заболеваемостинаселения СКФО (на 1000 человек населения по основным классам болезней; зарегистрировано заболеваний у пациентов с диагнозом, установленным впервые в жизни).

В общей совокупности зарегистрированных случаев заболеваний своим числом выделяются болезни органов дыхания, такие как острые респираторные инфекции верхних дыхательных путей, гриппа и пневмонии, других острых респираторных инфекций нижних дыхательных путей,

хронических заболеваний нижних дыхательных путей, а также других болезней.

Их доля в общей заболеваемости постепенно, хотя и с некоторыми колебаниями, снижается.

Таблица 1

Заболеваемость населения РФ, СКФО и КБР болезнями органов дыхания в %

	2005 г.	2010 г.	2011 г.	2012 г.	2013 г.	2014 г.	2015 г.	2016 г.
Российская Федерация	294,4	324,0	338,8	330,9	338,4	333,4	337,9	351,6
Северо-Кавказский федеральный округ	207,0	217,3	247,1	243,6	250,2	243,1	248,3	247,5
Кабардино-Балкарская Республика	134,3	157,5	166,2	155,1	176,6	172,5	195,9	194,0

Источник: Регионы России. Социально-экономические показатели. 2017: Стат. сб./Росстат. – М., 2017. – 475 с.

На втором месте среди заболеваний населения СКФО – болезни мочеполовой системы.

Таблица 2

Заболеваемость населения РФ, СКФО и КБР болезнями мочеполовой системы в %

	2005 г.	2010 г.	2011 г.	2012 г.	2013 г.	2014 г.	2015 г.	2016 г.
Российская Федерация	46,1	47,9	49,3	49,6	49,8	49,0	46,4	45,6
Северо-Кавказский федеральный округ	34,3	35,7	37,7	41,5	44,4	43,1	41,0	41,4
Кабардино-Балкарская Республика	25,5	18,6	16,8	16,8	21,9	20,5	24,4	22,3

Источник: Регионы России. Социально-экономические показатели. 2017: Стат. сб./Росстат. – М., 2017. – 483 с.

Болезни органов пищеварения и кожные заболевания – на третьем.

Таблица 3

Заболеваемость населения РФ, СКФО и КБР болезнями органов пищеварения и болезнями кожи и подкожной клетчатки в %

	2005 г.	2010 г.	2011 г.	2012 г.	2013 г.	2014 г.	2015 г.	2016 г.
	Болезни органов пищеварения							
Российская Федерация	35,4	33,4	33,3	34,8	35,2	36,6	35,3	35,6
Северо-Кавказский федеральный округ	77,1	40,3	39,0	38,9	43,9	42,3	37,7	39,8
Кабардино-Балкарская Республика	29,8	25,7	28,4	31,7	34,9	40,2	33,2	35,5

	Болезни кожи и подкожной клетчатки							
Российская Федерация	49,7	48,2	47,5	48,0	47,0	46,3	44,0	42,5
Северо-Кавказский федеральный округ	38,4	35,4	37,4	38,2	39,9	36,9	34,6	37,5
Кабардино-Балкарская Республика	29,0	31,0	31,5	31,0	39,7	32,6	36,0	38,8

Источник:Регионы России. Социально-экономические показатели. 2017: Стат. сб./Росстат. – М., 2017. - С. 477-479

Стоит отметить травмы, отравления и некоторые другие последствия внешних причин. Данные говорят о снижении этого показателя за рассматриваемый период.

Таблица 4

Заболеваемость населения РФ, СКФО и КБР в %

	Травмы, отравления и некоторые другие последствия внешних причин							
	2005 г.	2010 г.	2011 г.	2012 г.	2013 г.	2014 г.	2015 г.	2016 г.
Российская Федерация	90,0	91,7	92,8	93,8	92,6	90,2	90,4	89,1
Северо-Кавказский федеральный округ	65,6	68,1	64,7	63,9	63,4	63,9	67,6	61,4
Кабардино-Балкарская Республика	59,5	63,5	61,4	62,8	60,6	60,9	68,4	44,9

Источник:Регионы России. Социально-экономические показатели. 2017: Стат. сб./Росстат. – М., 2017. – 487 с.

Что касается различий СКФО и КБР, то наибольшие различия были отмечены в связи с болезнями крови, за 2016 год в КБР этот показатель 2,7, в СКФО – 19,9, а также болезни костно-мышечной системы и соединительной ткани: КБР – 7,4, СКФО – 20,5 [5].

Почти половина обследованных в Кабардино-Балкарской Республике, имеют хронические заболевания где в 2015 году через медицинское обследование прошло 95 000 человек (95% от плана). Как показывают результаты клинического обследования, 36% опрошенных практически здоровы. В то же время 49% опрошенных имеют хронические заболевания, а в 11% случаев они были обнаружены впервые. Факторы риска, приводящие к развитию хронических заболеваний, выявлены у 15% исследованных.

В структуре заболеваемости здесь в первую очередь - патология эндокринной системы, расстройства питания и нарушения обмена веществ, на втором — болезни системы кровообращения, на третьем — болезни органов пищеварения, затем мочеполовой системы, органов дыхания.

Для снижения заболеваемости населения необходимо в первую очередь разработать мероприятия по оказанию профилактической и оперативной медицинской помощи населению, уделив особое внимание людям с заболеваниями системы кровообращения, эндокринной системы, системы пищеварения, заболеваниями костно-мышечной системы. Это поможет улучшить состояние здоровья и повысить качество жизни населения в России.

Литература

1. ГундаровИ.А.,ЗильбертН.Л.Изучениерегиональныхр азличий в заболеваемости и смертности населения с позиций синдрома географической широты. Вестник АМН СССР. 1991; 11:52-6.

2. ErrenT.C., Piekarski C. Does winter darkness in the Arctic protect against cancer? Med. Hypothes. 1999; 53:1—5.

3. Медико-демографические показатели Российской Федерации в 2016 году.Статистические материалы. – М.: Минздрав России, ФГБУ «ЦНИИОИЗ» Минздрава России, 2016.

4. Рященко С.В. Географические детерминанты качества жизни в Сибири. География и природные ресурсы. 2008; 1:5-9.

5. Федеральная служба государственной статистики. Электронный ресурс. Режимдоступа: http://www.gks.ru

© Хашукоева М.Н., 2018

УДК 377.1

РАЗРАБОТКА УЧЕБНО-МЕТОДИЧЕСКОГО ОБЕСПЕЧЕНИЯ КОНТРОЛЯ ЗНАНИЙ ДЛЯ СТУДЕНТОВ КОЛЛЕДЖА

Шварцкоп Ольга Николаевна
магистр профессионального обучения
Южно-Уральский государственный гуманитарно-педагогический университет ГБПОУ «Южно-Уральский государственный колледж» (Россия, г. Челябинск)

В статье рассматривается организация контроля знаний и умений обучающихся. Преподаватель в своей работе должен использовать не только общепринятые формы контроля, но и систематически использовать инновационные средства обучения, а именно применение ИКТ при организации контроля знаний обучающихся, которое способствует повышению заинтересованности обучающихся, позволяет сократить время обработки результатов контроля знаний.

Ключевые слова: учебно-методическое обеспечение, контроль знаний, тестирование, тестирующие программы

DEVELOPMENT OF EDUCATIONAL-METHODICAL SUPPORT OF CONTROL OF KNOWLEDGE FOR COLLEGE STUDENTS

Schvartskop OlgaNikolaevna
Master of Professional Studies
South Ural State Humanitarian-Pedagogical University
South Ural State College (Russia, Chelyabinsk)

The article discusses the organization of the control of knowledge and skills of students. The teacher in his work should not only use common forms of control, but also systematically use

innovative teaching aids, namely the use of ICT in organizing students 'knowledge control, which increases students' interest, and reduces the processing time of knowledge control results.

Keywords: educational support, knowledge control, testing, testing programs

Оснащение Южно-Уральского государственного колледжа персональными компьютерами, подключение их к сети Интернет, предоставляет возможность создания тестов различной сложности.

Тесты могут проводиться в режиме on-line и в режиме off-line. Обучающиеся уже имеют такой опыт.

Существует много тестирующих программ с готовыми тестами, но для повседневной работы и получения более объективной оценки результатов обучения они не удобны, так как не учитывают всю специфику федерального образовательного стандарта по специальности.

Поэтому необходима индивидуальная разработка тестовых заданий для организации контроля знаний по основным разделам профессиональных модулей. Разработка тестовых заданий может быть осуществлена с помощью различного специального программного обеспечения, например,MyTest, Tester, Mastertest, а также пакета прикладных программ MicrosoftOffice.

Существуют различные средства для создания тестов и проведения универсального тестирования с простым конструированием различной степени сложности, с последующим выводом результирующих оценок. Некоторые программы позволяют установить общее время на прохождение теста, указать порядок вывода вопросов во время тестирования: по порядку или случайным образом. После того как тестирование пройдено автоматически открывается окно результатов [1].

При разработке учебно-методического обеспечения организации контроля знаний обучающихся нами была выбрана

программа MicrosoftOfficeExcel. MicrosoftOfficeExcel является универсальной и распространенной прикладной программой пакета MicrosoftOffice. В соответствии с новыми образовательными стандартами Excel входит в обязательное обучение по школьному курсу, поэтому обучающиеся нашего колледжа уже владеют базовыми знаниями и навыками пользования этой программой.

Удобство этой программы заключается в том, что можно проверить полученные знания одновременно у группы обучающихся, а также позволяет организовать самоконтроль и взаимоконтроль знаний, научиться работать в команде (количество компьютеров в кабинете в два раза меньше количества обучающихся, поэтому группа разделяется на пары).

Программа позволяет установить необходимую обратную связь в процессе обучения, способствует накопляемости оценок. Такой вид деятельности позволяет не только выявить уровень знаний по изученной теме, но вызывает огромный интерес к познанию, повышает мотивацию обучения. Работа организуется как на занятии, так и во внеурочное время (дистанционное обучение, когда обучающиеся выполняют тест дома, в библиотеке).

Компьютер естественно вписывается в обучающий процесс и является еще эффективным техническим средством, при помощи которого можно значительно разнообразить процесс обучения. Применение компьютерной техники позволяет избежать возможности подсказок и списывания, повысить объективность оценки знаний, увеличить познавательную активность обучающихся. Так, по завершении контрольного мероприятия правильность ответа на заданные вопросы проверяется компьютером автоматически и моментально выводит полученный результат на экран. Новые технологии – это дополнительная мотивация к обучению [2].

Итак, нами было создано учебно-методическое обеспечение результатов контроля знаний обучающихся в виде тестового задания, состоящего из 30 вопросов. Тестовое задание

было оформлено в виде электронной таблицы MicrosoftOfficeExcel, были применены формулы, позволяющие автоматически рассчитывать результат тестирования, что значительно сокращает время на проверку знаний. Все формулы и результаты теста находятся в скрытом состоянии электронной таблицы и не видны обучающимся.

Для создания автоматического подсчета результатов тестирования нами были использованы формулы: ЕСЛИ, СУММА, И. Справа от каждого ответа на вопрос тестирования расположены формулы ЕСЛИ в соответствии с правильностью ответа, например, напротив не правильного ответа расположена формула «=ЕСЛИ(D46>0;0;0)», которая ссылается на ячейку, в которой прописываются ответы, а напротив правильного ответа расположена формула «=ЕСЛИ(D45>0;1;0)». При правильном ответе в ячейке формулы прописывается «1». Внизу теста подводится итог с помощью формулы СУММА.

Для нахождения оценки нам необходимо определить границы баллов. В столбцах AG, AH поместить баллы в расчете из 100, соответствующие оценкам от «2» до «5». Для вывода результатов тестирования мы использовали критерии оценивания (табл. 1).

Таблица 1

Критерии оценивания тестирования

Оценка «отлично»	9, 10 правильных ответов	90 - 100% из 10 предложенных вопросов;
Оценка «хорошо»	7, 8 правильных ответов	70 - 89% из 10 предложенных вопросов;
Оценка «удовлетворительно»	5, 6 правильных ответов	50 - 69% из 10 предложенных вопросов;
Оценка неудовлетворительно»	0, 4 правильных ответов	0 - 49% из 10 предложенных вопросов.

Так как вопросов у нас 30, нам необходимо рассчитать количествобаллов, соответствующих общим границам по

формулам =(AH33*AG35)/100 для нижнейграницы и =(AH33*AH35)/100 для верхней границы. Формула означает, что количествотестовых вопросов умножается на нижнюю (нижнюю) границу баллов (из 100 баллов) и делитсяна 100.

При автоматическом подсчете результатов в соответствии с представленными критериями оценивания были использованы формулы ЕСЛИ, И:=ЕСЛИ(И(AJ31>=AJ35;AJ31<=AK35);AI35;ЕСЛИ(И(AJ31>=AJ36;AJ31<=AK3);AI36;ЕСЛИ(И(AJ31>=AJ37;AJ31<AK37);AI37;AI38))).

Формула означает, что если количество правильных ответов попадает в диапазон (т.е. одновременное выполнения два условия – «больше 26 и меньше 30», которое устанавливается с помощью функции И) от 26 до 30, то студенту ставится отметка «5», если количество правильных ответов попадает в диапазон от 22 до 25, то студенту ставится отметка «4», если количество правильных ответов попадает в диапазон от 16 до 21, то студенту ставится отметка «3», иначе, если ни одно из условий не подходи, ставится «2».

На занятиях по дисциплинеОП. 04 Информационные технологии для специальности09.02.07 Информационные системы и программирование посвященному теме «Работа со списками. Маркированные и нумерованные списки. Автоматические списки. Форматирование списков» был применен созданный тест.

В целях выявления эффективности использования ИКТ при организации контроля знаний обучающихся было предложено два вида тестирования. Вопросы по теме урока в количестве 30 были предложены обучающимся в двух видах: на бумажном носителе и в электронном варианте. Далее во время занятия разделили группу обучающихся на две подгруппы. Первая подгруппа выполняла тестирование на бумажном носителе, вторая подгруппа – в электронном виде с использование компьютера.

При анализе результатов проведенного тестирования приходим к выводу, что оба теста обладают всеми необходимыми свойствами:

- валидность (адекватность, обоснованность);
- определенность (общепонятность);
- надежность;
- практичность;
- простота в использовании;
- прогностическая ценность.

Для оценивания результатов контроля знаний обучающихся нами были выделены четыре критерия: проявленный интерес обучающихся, затраченное время на выполнение тестового задания, время затраченное на проверку результатов тестирования, время на объявление результатов тестирования.

Рассмотрим результаты контроля знаний первой подгруппы обучающихся, которые выполняли тестовое задание на бумажном носителе:

1. Обучающиеся проявили незначительный интерес к проведенному тестированию на бумажном носителе, активно выражали желание пройти данное тестирование в электронном виде.
2. На выполнение тестового задания было затрачено 15 минут.
3. Для проверки результатов тестирования было затрачено 5 минут.
4. Время, затраченное на объявление результатов тестирования 2 минуты.

Результаты контроля знаний второй подгруппы обучающихся, которые выполняли тестовое задание в электронном виде на компьютерах:

1. Обучающиеся проявили большой интерес к проведенному тестированию, работали увлеченно, с удовольствием.

2. На выполнение тестового задания было затрачено 10 минут.

3. Результат тестирования был получен автоматически.

4. Время, затраченное на объявление результатов тестирования 2 минуты.

Таким образом, можно с уверенностью сказать, что применение ИКТ при организации контроля знаний обучающихся играет большую роль в качестве усвоения и контроля знаний обучающихся, значительно сокращает время при проведении контроля уровня знаний и анализа полученных результатов. Обеспечивает положительную мотивацию обучающихся, позволяет рационально организовать учебный процесс, повышает эффективность урока.

При подготовке тестового задания для организации контроля знаний обучающихся на бумажном носителе было затрачено меньше времени, чем на подготовку этого тестового задания с применением ИКТ, что является недостатком. В бумажном варианте был набран только тест самого задания, а в электронном виде кроме текса задания были созданы формулы автоматического подсчета результатов, но применение ИКТ во время проведения занятия высвобождает время преподавателю для более глубокого изучения и осознания обучающимися материала, что в свою очередь повышает качество полученных знаний.

Во время тестирования в группе по специальности09.02.07 Информационные системы и программирование присутствовало 24 обучающихся (1 отсутствовал). Таким образом, в первой подгруппе находилось 11 обучающихся (тестирование на бумажных носителях), во второй подгруппе 12 обучающихся (тестирование на компьютерах), 1 обучающийся, из числа первой подгруппы, выполнял роль контролера (помогал проверять задания на бумажных носителях).

Использование тестирования для контроля знаний интересно и актуально. Несмотря на ограничения тестовой

технологии, создание тестов возможно с помощью универсальных программ, таких как MicrosoftOfficeExcel. Разработка тестов далеко не простое дело, требует не только большого практического опыта и времени, а также специальных знаний и навыков, но применение ИКТ во время проведения занятия высвобождает время преподавателю для более глубокого изучения и осознания обучающимися материала, что в свою очередь повышает качество полученных знаний.

Литература

1. Садовничий, В.А. Компьютерная система проверки знаний студентов [Текст] / В.А. Садовничий // Высшее образование в России. - 2014. - №3. -С. 20-26.

2. Гулидов, И.Н. Педагогический контроль и его обеспечение [Текст]: учебное пособие / И.Н. Гулидов. - М., 2015. - 240 с.

© Шварцкоп О.Н., 2018

ДЛЯ ЗАМЕТОК

К СВЕДЕНИЮ АВТОРОВ

Общие требования	Текст представляется в электронном виде на русском или зарубежном языке. Файл со статьей отправлен по электронной почте. Необходимо указать отрасль науки и специальность (шифр и название), по которым выполнено научное исследование. Электронный вариант статьи выполняется в текстовом редакторе Microsoft Word и сохраняется с расширением *.doc. В имени файла указывается фамилия и инициалы автора.
Параметры страницы	Формат А4. Поля все: **20 мм.**
Форматирование основного текста	Абзацный отступ — **1,25 см**. Межстрочный интервал — **полуторный.** Порядковые номера страниц **не ставиться.**
Шрифт	Times New Roman. Размер кегля (символов) — **14 пт;** аннотации, ключевых слов — **12 пт.**
Объём статьи	Минимальный объем статей **4-6 страниц**. Максимальный объем статей **15-25 страниц.**
Сведения об авторе	Указываются на русском и английском языках фамилия, имя, отчество автора (полностью); ученая степень, звание, должность и место работы (кафедра, институт, университет), домашний, рабочий адреса с почтовым индексом; тел./факсы (служебный, домашний, мобильный), e-mail; если авторов несколько, указать ответственного за переписку.
Индекс УДК	Располагается отдельной строкой слева перед заглавием статьи. Индекс УДК (универсальная десятичная классификация книг).
Заглавие	Помещается перед текстом статьи на русском и английском языках. Используется не более 11 слов.
Аннотация	Авторы статей предоставляют аннотацию (объем не менее 20 слов).
Ключевые слова	После аннотации указывается на русском и английском языках до 6–8 ключевых слов (словосочетаний), несущих в тексте основную смысловую нагрузку.
Ссылки на литературу	Ссылка в статье оформляется в квадратных скобках [1, с. 2].
Список литературы	Список литературы должен быть приведен в конце статьи в алфавитном порядке.
Рисунки, схемы, диаграммы	Принимается **не более 4 рисунков***. Рисунки, схемы, диаграммы представляются на страницах статьи, а так же хорошим качеством в отдельном файле с разрешением pdf. Иллюстрации должны быть четкими, пригодными для сканирования. В тексте статьи следует дать ссылку на конкретный рисунок, например (рис. 2). На рисунках должно быть минимальное количество слов и обозначений. Каждый рисунок должен иметь порядковый номер, подпись и объяснение значений всех кривых, цифр, букв и прочих условных обозначений, размещенных под рисунком.
Таблицы	Таблиц должно быть **не более 3-х.** Каждую таблицу следует снабжать порядковым номером и заголовком. Все графы в таблицах должны также иметь тематические заголовки. Сокращение слов допускается только в соответствии с требованиями ГОСТов 7.12–93 (касается русских слов), 7.11–78 (касается слов на иностранных европейских языках). Таблицы должны быть предоставлены в текстовом редакторе Microsoft Word и пронумерованы по порядку.
Формулы	Математические и физические формулы (только формулы!) выполняются только в редакторе MS Equation 3.0. Переменные в тексте набираются в обычном текстовом режиме

Международный научный журнал
«Научные вести»

Все поступившие статьи проходят обязательное рецензирование.
Авторы несут ответственность за оригинальность своих статей и содержащиеся в них сведения.
Мнение издательства может не совпадать с мнением авторов статей.
При перепечатке ссылка на журнал обязательна.

Материалы публикуются в авторской редакции.

Адрес редакции, издателя, типографии:
308031, Россия, г. Белгород, ул. Есенина 30/67

E-mail: info@nvesti.ru
Web: // http://www. nvesti.ru

Тираж 500 экз.

Дата выхода журнала 18.09.2018
Свободная цена